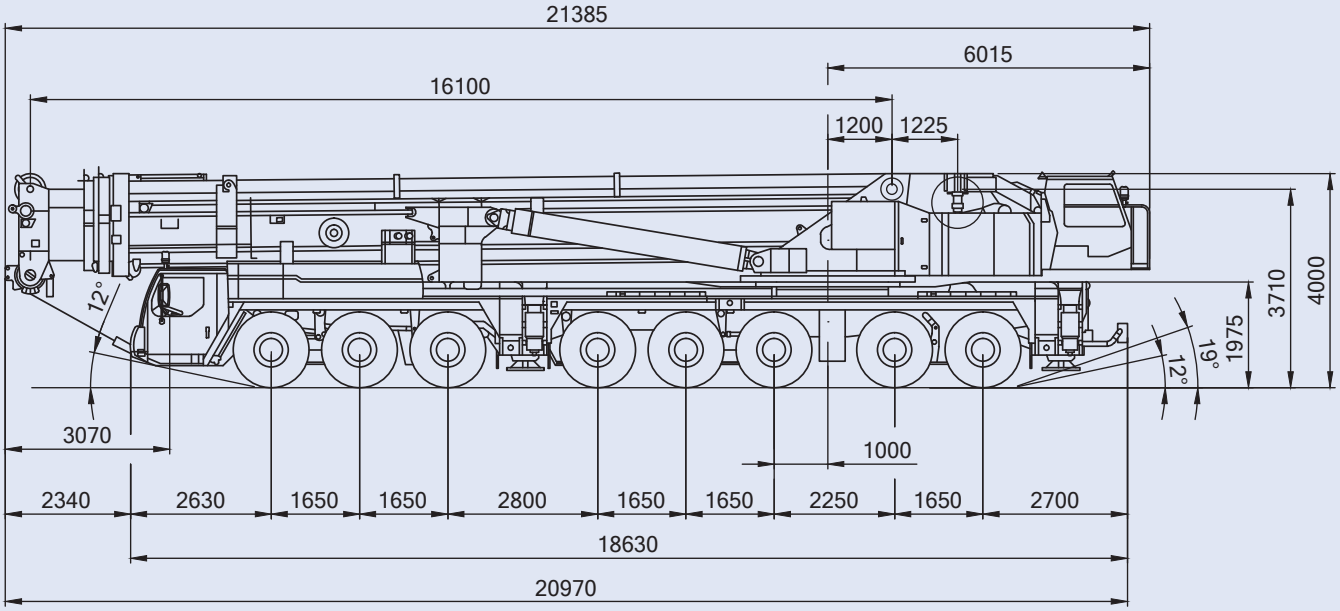
21385
6015
16100
1200
1225
12°
3710
4000
1975
19°
12°
3070
1000
2340
2630
1650
1650
2800
1650
1650
2250
1650
2700
18630
20970

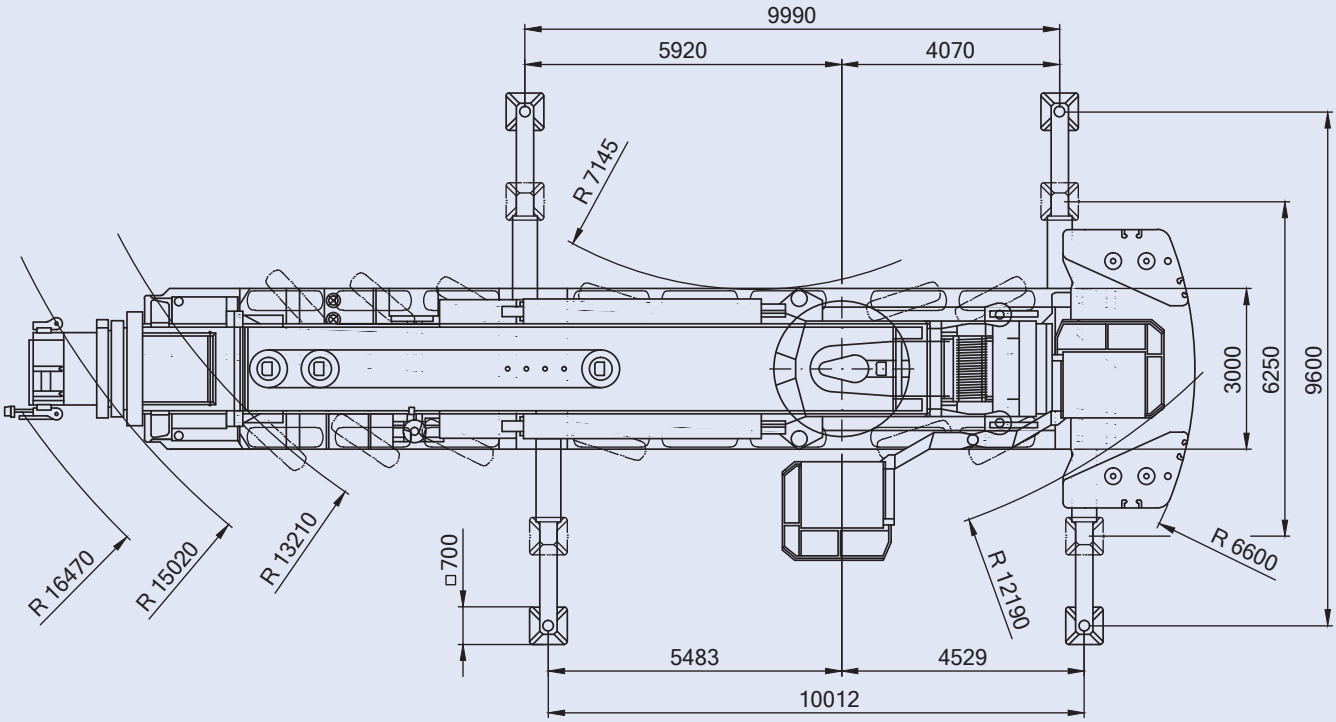
9990
5920
4070
R 7145
3000
6250
9600
R 16470
R 15020
R 13210
□700
R 12190
R 6600
5483
4529
10012

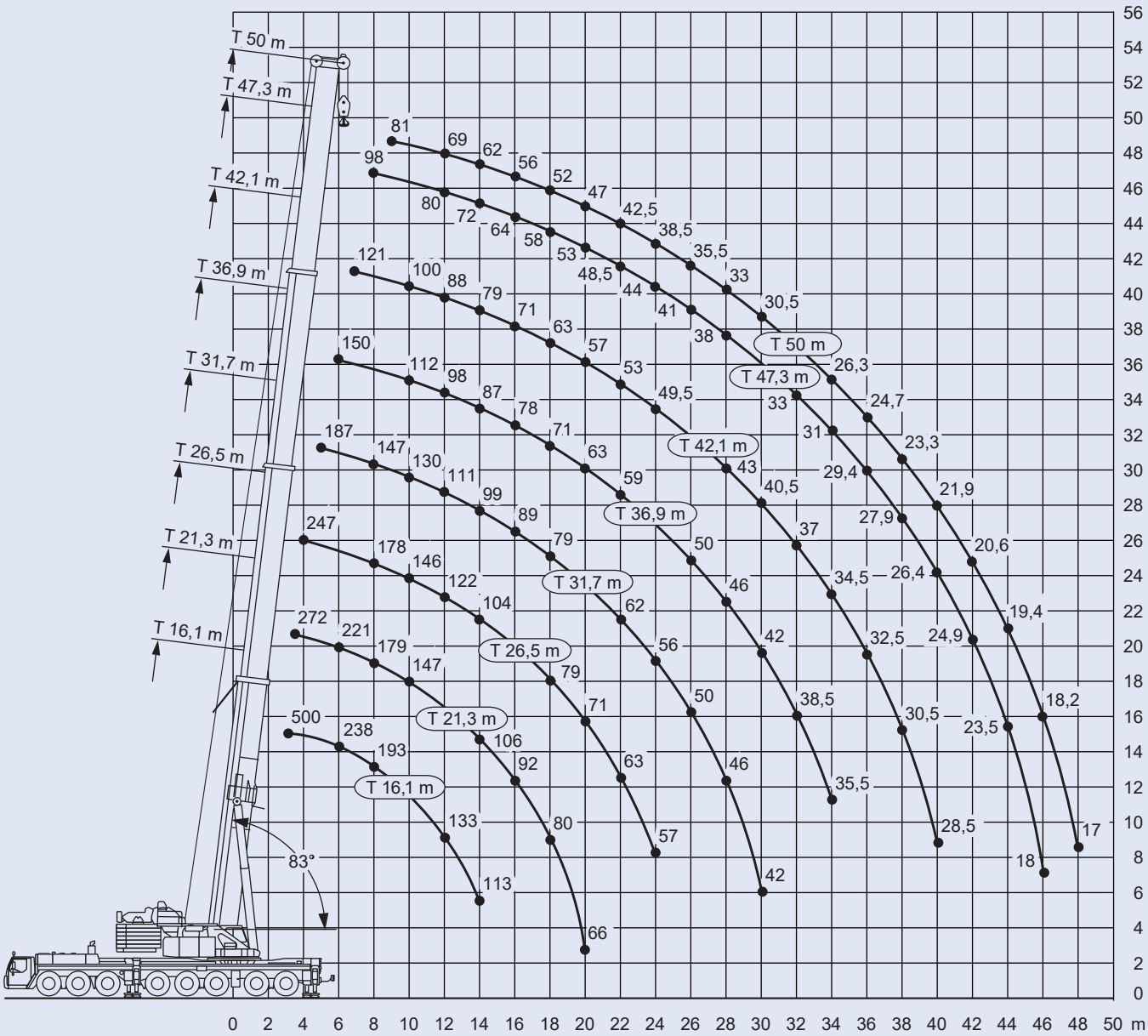

Méér dan hijsen.
Ontdek wie wij zijn.

16,1-50m | 135t | 10x9,6m | 360° | DIN 75%

m	16,1*	16,1**	16,1	21,3	26,5	31,7	36,9	42,1	47,3	50	m
3	500	500	500								3
3,5	400	400	400	272							3,5
4	325	325	325	267	247						4
4,5	274	274	269	263	238						4,5
5	268	262	252	251	231	187					5
6	238	233	223	221	212	171	150				6
7	213	209	199	199	195	158	139	121			7
8	193	189	179	179	178	147	129	113	98		8
9	176	168	162	162	161	138	120	106	93	81	9
10	161	150	147	147	146	130	112	100	88	76	10
12	133	124	123	124	122	111	98	88	80	69	12
14	113	105	105	106	104	99	87	79	72	62	14
16				92	90	89	78	71	64	56	16
18				80	79	79	71	63	58	52	18
20				66	71	70	63	57	53	47	20
22					63	62	59	53	48,5	42,5	22
24					57	56	55	49,5	44	38,5	24
26						50	50	46	41	35,5	26
28						46	46	43	38	33	28
30						42	42	40,5	35,5	30,5	30
32							38,5	37	33	27,9	32
34							35,5	34,5	31	26,3	34
36								32,5	29,4	24,7	36
38								30,5	27,9	23,3	38
40								28,6	26,4	21,9	40
42									24,9	20,6	42
44									23,5	19,4	44
46									18	18,2	46
48										17	48

* over rear, 165 t counterweight
** over rear

16,1-50m	105t	10x9,6m	360°	DIN 75%

m	16,1*	16,1	21,3	26,5	31,7	36,9	42,1	47,3	50	m
3	274	274								3
3,5	274	274	274							3,5
4	274	274	274	247						4
4,5	274	263	261	238						4,5
5	257	245	244	231	187					5
6	228	217	215	212	171	150				6
7	201	192	192	192	158	139	121			7
8	175	171	171	170	147	129	113	98		8
9	156	154	153	153	138	120	106	93	81	9
10	140	139	139	138	130	112	100	88	76	10
12	115	115	116	114	111	98	88	80	69	12
14	97	97	98	96	97	87	79	72	62	14
16			84	84	83	78	71	64	56	16
18			73	73	72	70	63	58	52	18
20			64	64	63	62	57	53	47	20
22				56	55	55	53	48,5	42,5	22
24				50	50	49,5	48,5	44	38,5	24
26					46	44	43,5	41	35,5	26
28					41,5	40	40,5	38	33	28
30					38	36	37	35,5	30,5	30
32						32,5	33,5	32,5	27,9	32
34						30	30,5	29,5	26,3	34
36							28,1	27	24,7	36
38							25,9	24,8	23,3	38
40							24	22,8	21,9	40
42								21	20,6	42
44								19,4	19,4	44
46								18	17,9	46
48									16,7	48

* over rear

Méér dan hijsen.
Ontdek wie wij zijn.

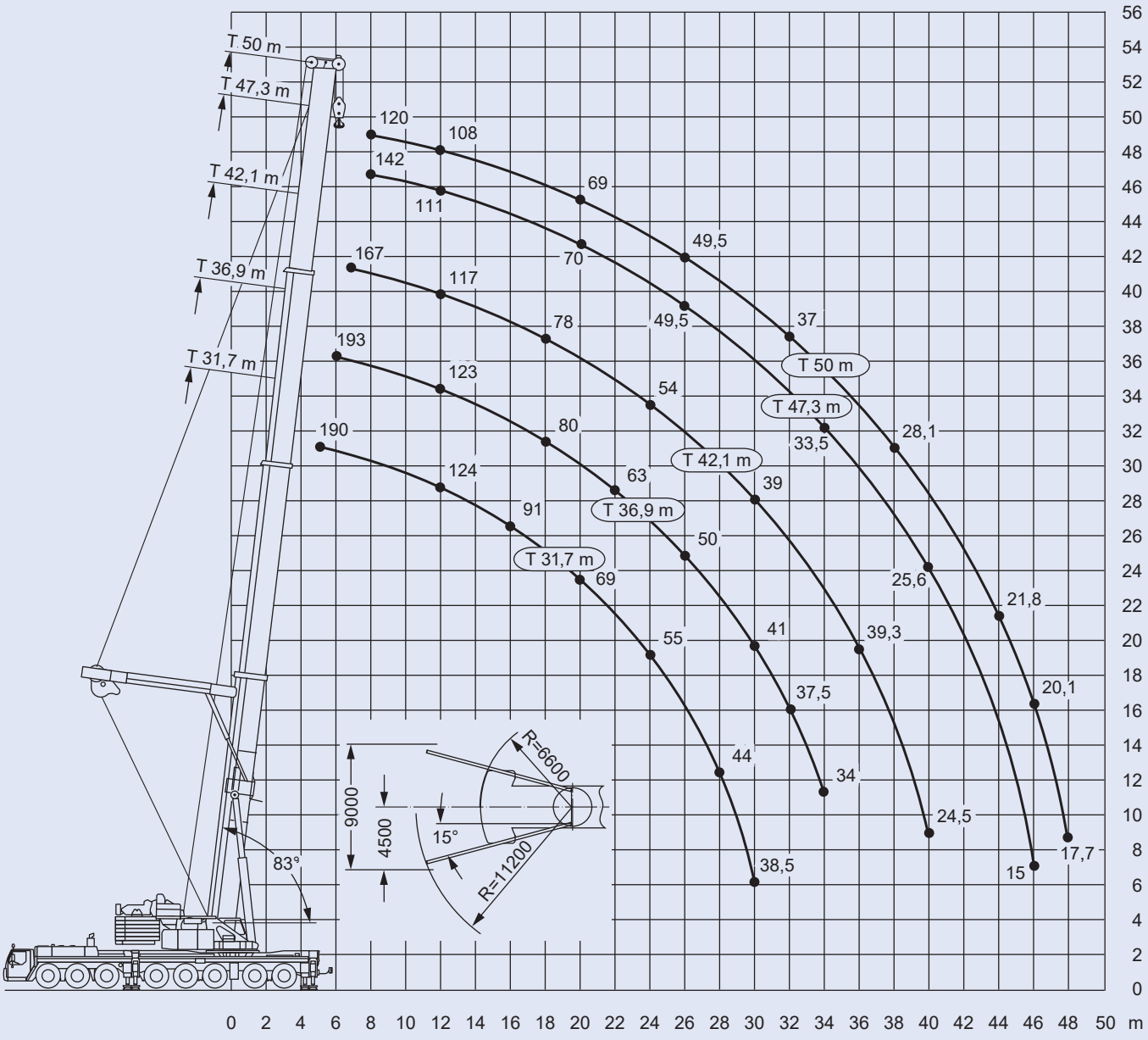
T 50 m
T 47,3 m
T 42,1 m
T 36,9 m
T 31,7 m
120
108
69
49,5
37
28,1
21,8
20,1
17,7
142
111
70
49,5
33,5
25,6
21,8
20,1
17,7
167
117
78
54
39
34
24,5
15
193
123
80
63
50
41
37,5
34
24,5
15
190
124
91
69
55
44
38,5
83°
9000
4500
15°
R=6600
R=11200
0 2 4 6 8 10 12 14 16 18 20 22 24 26 28 30 32 34 36 38 40 42 44 46 48 50 m
0 2 4 6 8 10 12 14 16 18 20 22 24 26 28 30 32 34 36 38 40 42 44 46 48 50 52 54 56

31,7-50m	165t	10x9,6m	360°	75%

m	31,7	36,9	42,1	47,3	50	m
8		166				8
9	162	154	144	134	120	9
10	149	142	134	126	120	10
12	129	123	117	111	108	12
14	111	109	105	100	97	14
16	97	97	93	91	88	16
18	85	86	84	83	81	18
20	75	76	74	75	74	20
22	67	68	66	67	68	22
24	60	61	59	60	61	24
26	54	55	53	55	55	26
28	47,5	50	48,5	49,5	49,5	28
30	38,5	46	44	45	45,5	30
32		42	40	41	41,5	32
34		36	36,5	37,5	38	34
36			33,5	34,5	34,5	36
38			30,5	32	32	38
40			24,5	29,3	29,5	40
42				27,1	27,3	42
44				24,4	25,3	44
46				15	23,5	46
48					17,7	48

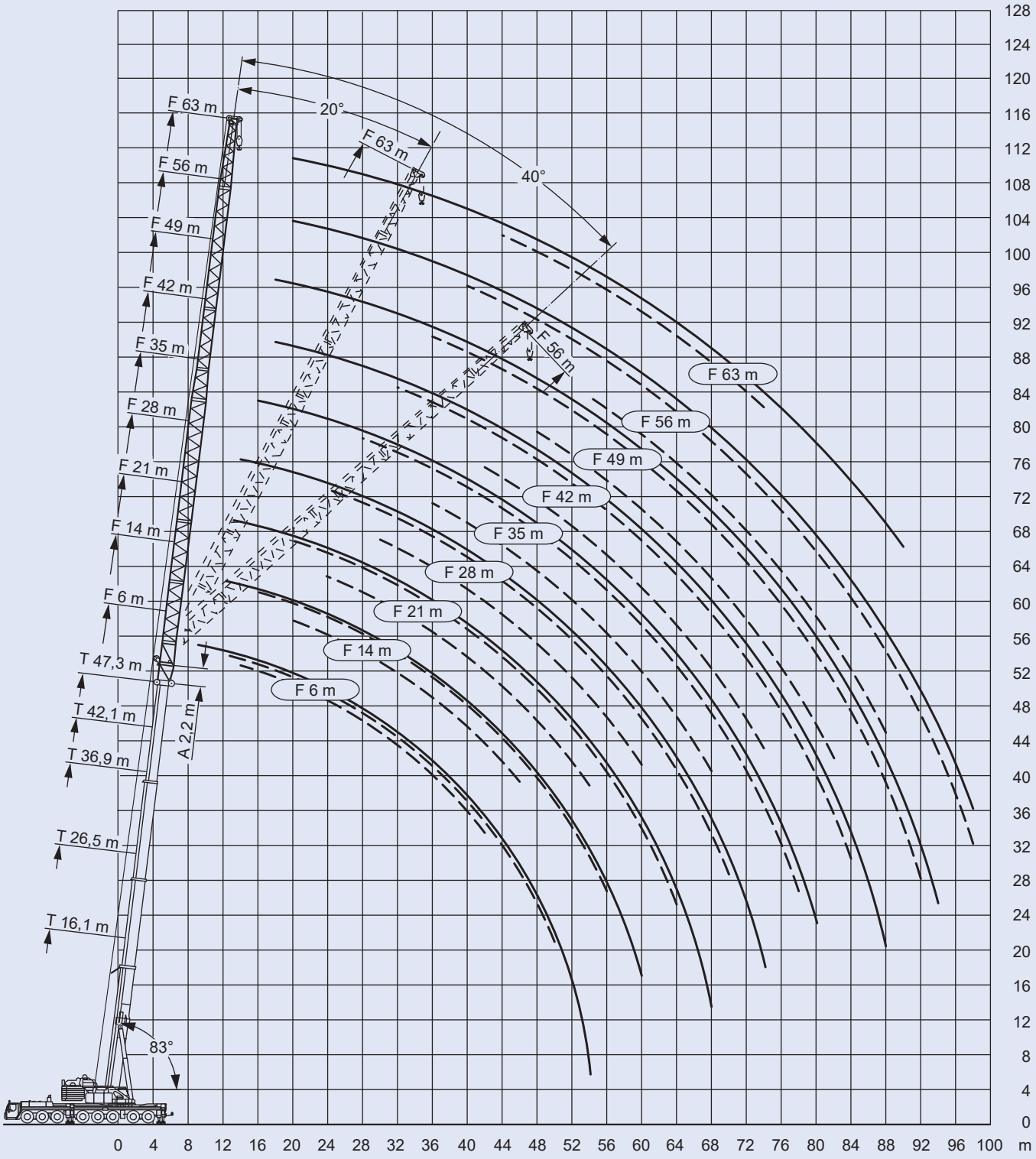
F 63 m
F 56 m
F 49 m
F 42 m
F 35 m
F 28 m
F 21 m
F 14 m
F 6 m
T 47,3 m
T 42,1 m
T 36,9 m
T 26,5 m
T 16,1 m
A 2,2 m
20°
40°
83°
F 63 m
F 56 m
F 63 m
F 56 m
F 49 m
F 42 m
F 35 m
F 28 m
F 21 m
F 14 m
F 6 m
0 4 8 12 16 20 24 28 32 36 40 44 48 52 56 60 64 68 72 76 80 84 88 92 96 100 m
0 4 8 12 16 20 24 28 32 36 40 44 48 52 56 60 64 68 72 76 80 84 88 92 96 100 104 108 112 116 120 124 128

47,3m*	6-35m	135t	10x9,6m	360°	DIN 75%

m	6			14			21			28			35			m
	0°	20°	40°	0°	20°	40°	0°	20°	40°	0°	20°	40°	0°	20°	40°	
9	73															9
10	69															10
12	62	59		51			43,5									12
14	57	54	35,5	47			40			32						14
16	52	50	34	43,5	35		37			30			23,6			16
18	48	46,5	33	40,5	33,5		34,5			28,5			22,3			18
20	44,5	43	32	37,5	32	25,7	32,5	25,7		27,1			21,2			20
22	41,5	40	31	35	31	25,2	30,5	24,7		25,8			20,2			22
24	38,5	37	30	32,5	29,9	24,7	28,4	23,7	16,5	24,6	18,3		19,3			24
26	35,5	34,5	29,4	30,5	28,8	24,2	26,7	22,9	16,1	23,4	17,6		18,4			26
28	32,5	32	28,7	28,6	27,3	23,8	25,1	22,1	15,8	22,1	16,9		17,6	13,2		28
30	30	29,9	28,1	26,9	25,7	23,5	23,6	21,2	15,4	20,9	16,3	11,2	16,8	12,7		30
32	27,9	27,7	27,6	25,2	24,2	23,1	22,3	20,4	15,1	19,7	15,7	10,9	16,1	12,2		32
34	25,7	25,8	26	23,6	22,8	22,1	21,2	19,6	14,8	18,7	15,2	10,7	15,5	11,7		34
36	24,1	24,2	24,3	22,2	21,5	20,9	19,9	18,8	14,6	17,7	14,6	10,4	14,8	11,3	7,8	36
38	22,6	22,6	22,8	20,7	20,2	19,9	18,8	17,9	14,4	16,8	14,1	10,2	14,2	10,9	7,6	38
40	21,2	21,1	21,4	19,4	19,2	18,9	17,7	17	14,2	16	13,5	10	13,6	10,5	7,4	40
42	19,9	19,8	20,1	18,2	18,2	18	16,6	16,1	14	15,1	13,1	9,8	13,1	10,2	7,2	42
44	18,6	18,7		17,2	17,3	17,1	15,6	15,2	13,8	14,2	12,6	9,6	12,5	9,8	7	44
46	17,5	17,7		16,2	16,4	16,4	14,8	14,5	13,7	13,4	12,2	9,5	11,9	9,4	6,8	46
48	16,5	16,7		15,2	15,4		14,1	13,8	13,6	12,6	11,7	9,3	11,3	9,1	6,7	48
50	15,7	15,8		14,3	14,5		13,4	13,2	13,1	12	11,3	9,2	10,8	8,8	6,6	50
52	15			13,4	13,7		12,6	12,6	12,6	11,4	11	9,1	10,2	8,4	6,5	52
54	11,5			12,6	13		11,9	12	12,1	10,8	10,7	9,1	9,6	8,1	6,4	54
56				12,1	12,3		11,2	11,4		10,3	10,2	9	9,1	7,9	6,3	56
58				11,5			10,6	10,8		9,8	9,7	9	8,7	7,6	6,2	58
60				11			9,9	10,3		9,3	9,2	9	8,3	7,4	6,1	60
62							9,5	9,7		8,8	8,8		7,8	7,2	6,1	62
64							9	9,2		8,2	8,4		7,5	7	6,1	64
66							8,6			7,8	8,1		7,1	6,8	6	66
68							8,2			7,4	7,7		6,7	6,6	6	68
70										7	7,2		6,4	6,4		70
72										6,7			6	6,2		72
74										6,3			5,6	5,9		74
76													5,4	5,7		76
78													5,1	5,3		78
80													4,9			80

* + 2,2 m adapter

47,3m*	42-63m	135t	10x9,6m	360°	DIN 75%

m	42			49			56			63		m
	0°	20°	40°	0°	20°	40°	0°	20°	40°	0°	20°	
18	18,3			14,6								18
20	17,4			13,8			11,5			9,4		20
22	16,5			13,1			10,9			8,9		22
24	15,8			12,5			10,4			8,4		24
26	15,1			11,9			9,9			8		26
28	14,4			11,4			9,4			7,6		28
30	13,8			10,9			9			7,2		30
32	13,2	10		10,4			8,6			6,9		32
34	12,7	9,6		9,9			8,2			6,6		34
36	12,1	9,2		9,5	7,2		7,8			6,3		36
38	11,7	8,9		9,1	6,9		7,5			6		38
40	11,2	8,5		8,7	6,6		7,1	5,1		5,7		40
42	10,8	8,2	5,4	8,4	6,3		6,8	4,9		5,4		42
44	10,3	7,9	5,3	8	6		6,5	4,7		5,1	3,7	44
46	9,9	7,7	5,2	7,7	5,8		6,2	4,5		4,9	3,5	46
48	9,5	7,4	5	7,4	5,6	3,7	6	4,3		4,7	3,3	48
50	9,1	7,2	4,9	7,1	5,4	3,6	5,7	4,2		4,4	3,2	50
52	8,7	7	4,8	6,8	5,2	3,5	5,5	4		4,2	3	52
54	8,3	6,8	4,7	6,5	5	3,4	5,3	3,8	2,4	4	2,9	54
56	7,9	6,5	4,6	6,2	4,9	3,3	5,1	3,7	2,3	3,9	2,8	56
58	7,5	6,3	4,5	5,9	4,7	3,2	4,9	3,6	2,2	3,7	2,6	58
60	7,2	6	4,5	5,6	4,6	3,1	4,7	3,5	2,1	3,5	2,5	60
62	6,9	5,8	4,4	5,3	4,4	3,1	4,5	3,3	2,1	3,4	2,4	62
64	6,6	5,7	4,4	5	4,2	3	4,2	3,2	2	3,2	2,3	64
66	6,4	5,5	4,3	4,8	4,1	2,9	4	3,1	1,9	3	2,1	66
68	6,1	5,3	4,3	4,6	3,9	2,9	3,8	3	1,9	2,8	2	68
70	5,8	5,2	4,3	4,4	3,8	2,8	3,6	2,8	1,8	2,7	1,9	70
72	5,5	5	4,2	4,3	3,7	2,8	3,5	2,7	1,8	2,5	1,8	72
74	5,3	4,9	4,2	4,1	3,6	2,8	3,3	2,6	1,7	2,3	1,6	74
76	5	4,8		3,9	3,5	2,8	3,2	2,5	1,7	2,2		76
78	4,7	4,7		3,8	3,4	2,7	3	2,4	1,6	2,1		78
80	4,5	4,6		3,6	3,3	2,7	2,9	2,3	1,6	1,9		80
82	4,3	4,5		3,5	3,2	2,7	2,7	2,2	1,6	1,8		82
84	4,1	4,3		3,3	3,1		2,6	2,1	1,6	1,7		84
86	3,9			3,2	3,1		2,4	2	1,6	1,6		86
88	3,7			3	3,1		2,3	1,9	1,6	1,5		88
90				2,9	3		2,2	1,8		1,3		90
92				2,7	2,9		2	1,8				92
94				2,5			1,9	1,8				94
96							1,7	1,8				96
98							1,5	1,7				98

* + 2,2 m adapter

50m*	56-63m	135t	10x9,6m	360°	DIN
					75%

m	56	63		m
	40°	0°	20°	
22		8,6		22
24		8,2		24
26		7,8		26
28		7,4		28
30		7,1		30
32		6,7		32
34		6,4		34
36		6,1		36
38		5,8		38
40		5,6		40
42		5,3		42
44		5	3,6	44
46		4,6	3,4	46
48		4,3	3,3	48
50		4	3,1	50
52		3,7	3	52
54	2,4	3,4	2,9	54
56	2,3	3,1	2,7	56
58	2,2	2,8	2,6	58
60	2,1	2,5	2,5	60
62	2,1	2,3	2,4	62
64	2	2,1	2,2	64
66	1,9	1,8	2,1	66
68	1,9		2	68
70	1,8		1,8	70
72	1,8			72
74	1,7			74
76	1,7			76
78	1,6			78
80	1,5			80

* + 2,2 m adapter

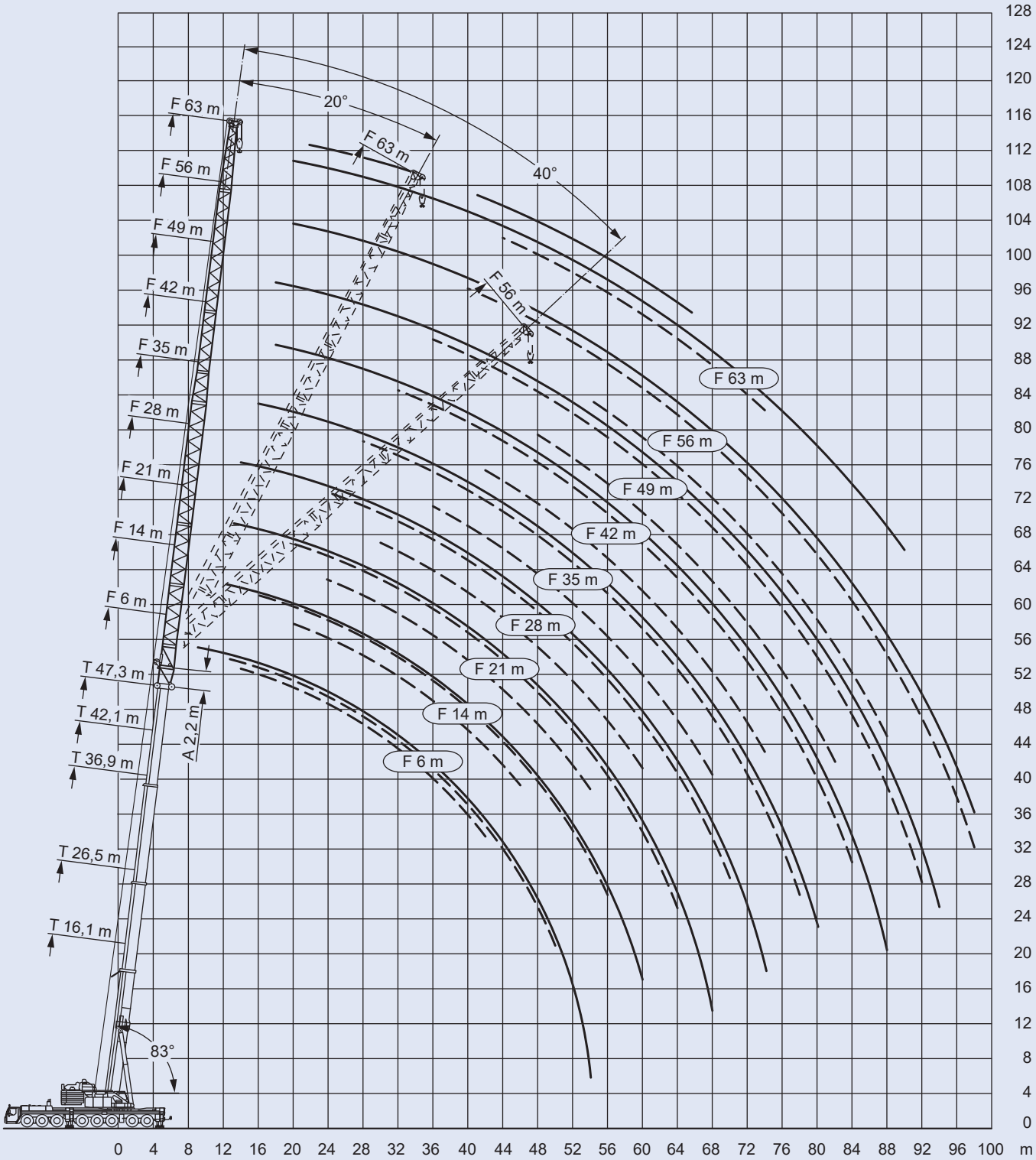
F 63 m
F 56 m
F 49 m
F 42 m
F 35 m
F 28 m
F 21 m
F 14 m
F 6 m
T 47,3 m
T 42,1 m
T 36,9 m
T 26,5 m
T 16,1 m
A 2,2 m
83°
20°
40°
F 63 m
F 56 m
F 63 m
F 56 m
F 49 m
F 42 m
F 35 m
F 28 m
F 21 m
F 14 m
F 6 m
0 4 8 12 16 20 24 28 32 36 40 44 48 52 56 60 64 68 72 76 80 84 88 92 96 100 m
0 4 8 12 16 20 24 28 32 36 40 44 48 52 56 60 64 68 72 76 80 84 88 92 96 100 104 108 112 116 120 124 128

47,3m*	6-35m**	135t	10x9,6m	360°	DIN 75%

m	6			14			21			28			35			m
	0°	20°	40°	0°	20°	40°	0°	20°	40°	0°	20°	40°	0°	20°	40°	
9	73															9
10	69															10
12	62	59		51			43,5									12
14	57	54	35,5	47			40			32						14
16	52	50	34	43,5	35		37			30			23,6			16
18	48	46,5	33	40,5	33,5		34,5			28,5			22,3			18
20	44,5	43	32	37,5	32	25,7	32,5	25,7		27,1			21,2			20
22	41,5	40	31	35	31	25,2	30,5	24,7		25,8			20,2			22
24	38,5	37	30	32,5	29,9	24,7	28,4	23,7	16,5	24,6	18,3		19,3			24
26	35,5	34,5	29,4	30,5	28,8	24,2	26,7	22,9	16,1	23,4	17,6		18,4			26
28	32,5	32	28,7	28,6	27,3	23,8	25,1	22,1	15,8	22,1	16,9		17,6	13,2		28
30	30	29,9	28,1	26,9	25,7	23,5	23,6	21,2	15,4	20,9	16,3	11,2	16,8	12,7		30
32	27,9	27,7	27,6	25,2	24,2	23,1	22,3	20,4	15,1	19,7	15,7	10,9	16,1	12,2		32
34	25,7	25,8	26	23,6	22,8	22,1	21,2	19,6	14,8	18,7	15,2	10,7	15,5	11,7		34
36	24,1	24,2	24,3	22,2	21,5	20,9	19,9	18,8	14,6	17,7	14,6	10,4	14,8	11,3	7,8	36
38	22,6	22,6	22,8	20,7	20,2	19,9	18,8	17,9	14,4	16,8	14,1	10,2	14,2	10,9	7,6	38
40	21,2	21,1	21,4	19,4	19,2	18,9	17,7	17	14,2	16	13,5	10	13,6	10,5	7,4	40
42	19,9	19,8	20,1	18,2	18,2	18	16,6	16,1	14	15,1	13,1	9,8	13,1	10,2	7,2	42
44	18,6	18,7		17,2	17,3	17,1	15,6	15,2	13,8	14,2	12,6	9,6	12,5	9,8	7	44
46	17,5	17,7		16,2	16,4	16,4	14,8	14,5	13,7	13,4	12,2	9,5	11,9	9,4	6,8	46
48	16,5	16,7		15,2	15,4		14,1	13,8	13,6	12,6	11,7	9,3	11,3	9,1	6,7	48
50	15,7	15,8		14,3	14,5		13,4	13,2	13,1	12	11,3	9,2	10,8	8,8	6,6	50
52	15			13,4	13,7		12,6	12,6	12,6	11,4	11	9,1	10,2	8,4	6,5	52
54	11,5			12,6	13		11,9	12	12,1	10,8	10,7	9,1	9,6	8,1	6,4	54
56				12,1	12,3		11,2	11,4		10,3	10,2	9	9,1	7,9	6,3	56
58				11,5			10,6	10,8		9,8	9,7	9	8,7	7,6	6,2	58
60				11			9,9	10,3		9,3	9,2	9	8,3	7,4	6,1	60
62							9,5	9,7		8,8	8,8		7,8	7,2	6,1	62
64							9	9,2		8,2	8,4		7,5	7	6,1	64
66							8,6			7,8	8,1		7,1	6,8	6	66
68							8,2			7,4	7,7		6,7	6,6	6	68
70										7	7,2		6,4	6,4		70
72										6,7			6	6,2		72
74										6,3			5,6	5,9		74
76													5,4	5,7		76
78													5,1	5,3		78
80													4,9			80

* + 2,2 m adapter
** hydraulically variable lattice jib

Méér dan hijsen.
Ontdek wie wij zijn.

47,3m*	42-63m**	135t	10x9,6m	360°	DIN 75%

m	42			49			56			63		m
	0°	20°	40°	0°	20°	40°	0°	20°	40°	0°	20°	
18	18,3			14,6								18
20	17,4			13,8			11,5			9,4		20
22	16,5			13,1			10,9			8,9		22
24	15,8			12,5			10,4			8,4		24
26	15,1			11,9			9,9			8		26
28	14,4			11,4			9,4			7,6		28
30	13,8			10,9			9			7,2		30
32	13,2	10		10,4			8,6			6,9		32
34	12,7	9,6		9,9			8,2			6,6		34
36	12,1	9,2		9,5	7,2		7,8			6,3		36
38	11,7	8,9		9,1	6,9		7,5			6		38
40	11,2	8,5		8,7	6,6		7,1	5,1		5,7		40
42	10,8	8,2	5,4	8,4	6,3		6,8	4,9		5,4		42
44	10,3	7,9	5,3	8	6		6,5	4,7		5,1	3,7	44
46	9,9	7,7	5,2	7,7	5,8		6,2	4,5		4,9	3,5	46
48	9,5	7,4	5	7,4	5,6	3,7	6	4,3		4,7	3,3	48
50	9,1	7,2	4,9	7,1	5,4	3,6	5,7	4,2		4,4	3,2	50
52	8,7	7	4,8	6,8	5,2	3,5	5,5	4		4,2	3	52
54	8,3	6,8	4,7	6,5	5	3,4	5,3	3,8	2,4	4	2,9	54
56	7,9	6,5	4,6	6,2	4,9	3,3	5,1	3,7	2,3	3,9	2,8	56
58	7,5	6,3	4,5	5,9	4,7	3,2	4,9	3,6	2,2	3,7	2,6	58
60	7,2	6	4,5	5,6	4,6	3,1	4,7	3,5	2,1	3,5	2,5	60
62	6,9	5,8	4,4	5,3	4,4	3,1	4,5	3,3	2,1	3,4	2,4	62
64	6,6	5,7	4,4	5	4,2	3	4,2	3,2	2	3,2	2,3	64
66	6,4	5,5	4,3	4,8	4,1	2,9	4	3,1	1,9	3	2,1	66
68	6,1	5,3	4,3	4,6	3,9	2,9	3,8	3	1,9	2,8	2	68
70	5,8	5,2	4,3	4,4	3,8	2,8	3,6	2,8	1,8	2,7	1,9	70
72	5,5	5	4,2	4,3	3,7	2,8	3,5	2,7	1,8	2,5	1,8	72
74	5,3	4,9	4,2	4,1	3,6	2,8	3,3	2,6	1,7	2,3	1,6	74
76	5	4,8		3,9	3,5	2,8	3,2	2,5	1,7	2,2		76
78	4,7	4,7		3,8	3,4	2,7	3	2,4	1,6	2,1		78
80	4,5	4,6		3,6	3,3	2,7	2,9	2,3	1,6	1,9		80
82	4,3	4,5		3,5	3,2	2,7	2,7	2,2	1,6	1,8		82
84	4,1	4,3		3,3	3,1		2,6	2,1	1,6	1,7		84
86	3,9			3,2	3,1		2,4	2	1,6	1,6		86
88	3,7			3	3,1		2,3	1,9	1,6	1,5		88
90				2,9	3		2,2	1,8		1,3		90
92				2,7	2,9		2	1,8				92
94				2,5			1,9	1,8				94
96							1,7	1,8				96
98							1,5	1,7				98

* + 2,2 m adapter
** hydraulically variable lattice jib

50m*	6-63m**	135t	10x9,6m	360°	DIN 75%

m	6			56	63		m
	0°	20°	40°	40°	0°	20°	
10	58						10
12	52	49,5					12
14	47	45	35,5				14
16	43	41	34,5				16
18	39,5	37,5	33				18
20	36	34,5	32				20
22	33	32	31		8,6		22
24	30,5	29,9	29,4		8,2		24
26	28,6	27,7	27,3		7,8		26
28	26,5	25,6	25,3		7,4		28
30	24,5	23,7	23,5		7,1		30
32	22,7	21,9	21,9		6,7		32
34	21	20,4	20,5		6,4		34
36	19,4	19,1	19,2		6,1		36
38	18,2	18	18		5,8		38
40	17,2	16,9	17		5,6		40
42	16	15,8	16		5,3		42
44	14,9	14,8	15,1		5	3,6	44
46	13,8	13,8			4,6	3,4	46
48	12,8	13			4,3	3,3	48
50	12	12,1			4	3,1	50
52	11,3	11,3			3,7	3	52
54	10,6			2,4	3,4	2,9	54
56	9,9			2,3	3,1	2,7	56
58				2,2	2,8	2,6	58
60				2,1	2,5	2,5	60
62				2,1	2,3	2,4	62
64				2	2,1	2,2	64
66				1,9	1,8	2,1	66
68				1,9		2	68
70				1,8		1,8	70
72				1,8			72
74				1,7			74
76				1,7			76
78				1,6			78
80				1,5			80

* + 2,2 m adapter
** hydraulically variable lattice jib

Méér dan hijsen.
Ontdek wie wij zijn.

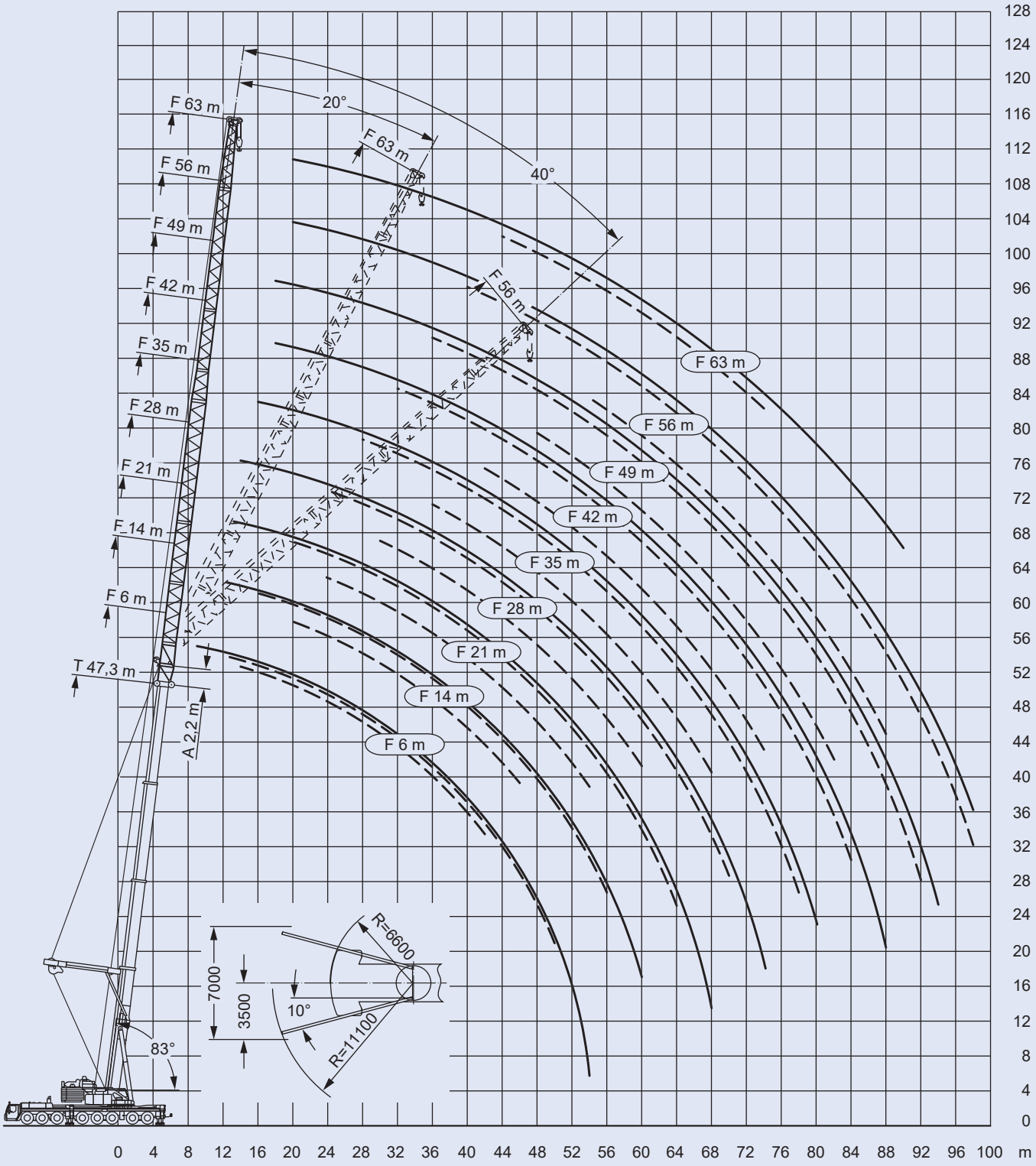
F 63 m
F 56 m
F 49 m
F 42 m
F 35 m
F 28 m
F 21 m
F 14 m
F 6 m
T 47,3 m
A 2,2 m
20°
40°
83°
10°
R=6600
R=11100
7000
3500
0 4 8 12 16 20 24 28 32 36 40 44 48 52 56 60 64 68 72 76 80 84 88 92 96 100 m
0 4 8 12 16 20 24 28 32 36 40 44 48 52 56 60 64 68 72 76 80 84 88 92 96 100 104 108 112 116 120 124 128

47,3m*	6-35m	165t	10x9,6m	360°	DIN 75%

m	6			14			21			28			35			m
	0°	20°	40°	0°	20°	40°	0°	20°	40°	0°	20°	40°	0°	20°	40°	
9	95															9
10	95			67												10
12	94	66	39	62			51									12
14	88	62	37	58			48			36,5			28,9			14
16	80	58	36	55	36,5		45			34			27			16
18	73	54	34,5	51	35	27	42,5	29		32			25,4			18
20	66	50	33,5	48,5	33,5	26,3	40	27,8		30			23,9			20
22	61	47,5	32,5	46	32	25,8	38	26,7		28,5	20,1		22,6			22
24	56	45	31,5	43,5	31	25,3	36	25,6	20,2	27	19,3		21,5			24
26	52	42,5	30,5	41	30	24,8	34	24,7	19,7	25,7	18,5		20,4	14,5		26
28	48	40,5	29,9	39	29,1	24,4	32,5	23,8	19,3	24,4	17,8		19,4	13,9		28
30	43,5	38,5	29,2	37	28,3	24	31	23,1	18,9	23,3	17,1	13,4	18,4	13,3		30
32	39,5	37	28,5	35,5	27,5	23,6	29,7	22,3	18,5	22,3	16,5	13,1	17,6	12,8		32
34	36	35,5	27,9	34	26,8	23,4	28,3	21,7	18,2	21,3	15,9	12,8	16,8	12,3		34
36	33	33,5	27,4	32,5	26,1	23,2	27,1	21,1	17,9	20,5	15,4	12,5	16,1	11,8	9,2	36
38	30	31	27	30,5	25,5	23	25,9	20,5	17,6	19,6	14,9	12,2	15,5	11,4	9	38
40	27,7	28,2	26,7	28,6	24,9	22,8	24,8	20	17,4	18,7	14,5	11,9	14,9	11	8,8	40
42	25,5	25,9	26,2	26,9	24,4	22,6	23,7	19,5	17,2	17,9	14,1	11,7	14,2	10,7	8,5	42
44	23,4	23,8		24,9	24	22,5	22,8	19	17	17,1	13,7	11,5	13,6	10,3	8,3	44
46	21,6	21,9		23	23,7	22,5	22,1	18,6	16,8	16,3	13,3	11,3	13	10	8,1	46
48	19,9	20,2		21,3	22,2		21,3	18,2	16,7	15,7	13	11,2	12,4	9,7	8	48
50	18,4	18,6		19,8	20,6		20,2	17,9	16,5	15,1	12,7	11	11,8	9,4	7,8	50
52	15,4			18,3	19		19	17,7	16,5	14,7	12,3	10,9	11,3	9,1	7,7	52
54	8,6			17	17,6		17,7	17,4	16,5	14,2	12	10,8	11	8,9	7,5	54
56				15,8	16,3		16,4	17,2		13,8	11,8	10,7	10,6	8,6	7,4	56
58				13,4			15,3	16,2		13,3	11,6	10,6	10,3	8,4	7,4	58
60				10,6			14,2	15		12,9	11,4	10,6	9,9	8,2	7,3	60
62				6,1			13,2	13,9		12,5	11,2		9,6	8	7,2	62
64							11,5	12,8		12,1	11		9,2	7,8	7,1	64
66							9,2			11,7	10,9		8,9	7,7	7,1	66
68							6,9			11,2	10,8		8,6	7,5	7,1	68
70										9,9	10,8		8,3	7,4		70
72										8			8	7,3		72
74										6,1			7,9	7,2		74
76													7,7	7,1		76
78													6,9	7,1		78
80													5,4			80

* + 2,2 m adapter

47,3m*	42-63m	165t	10x9,6m	360°	DIN 75%

m	42			49			56			63		m
	0°	20°	40°	0°	20°	40°	0°	20°	40°	0°	20°	
16	22,2											16
18	20,8			16,7								18
20	19,6			15,7			12,8			10,8		20
22	18,6			14,8			12			10,2		22
24	17,6			14			11,4			9,6		24
26	16,7			13,3			10,8			9,1		26
28	15,9			12,7			10,2			8,6		28
30	15,1	11		12			9,7			8,2		30
32	14,4	10,5		11,5			9,2			7,8		32
34	13,8	10,1		10,9			8,7			7,4		34
36	13,2	9,7		10,4	7,6		8,3			7		36
38	12,6	9,3		9,9	7,2		7,9			6,7		38
40	12,1	8,9		9,5	6,9		7,5	5,4		6,3		40
42	11,7	8,6	6,4	9,1	6,6		7,1	5,1		6		42
44	11,2	8,3	6,2	8,7	6,3		6,8	4,9		5,7	3,8	44
46	10,8	8	6,1	8,4	6		6,5	4,6		5,4	3,6	46
48	10,3	7,7	5,9	8	5,8	4,2	6,2	4,4		5,2	3,4	48
50	9,8	7,4	5,7	7,7	5,5	4,1	6	4,2		4,9	3,3	50
52	9,4	7,2	5,6	7,4	5,3	4	5,7	4		4,7	3,1	52
54	9	7	5,5	7	5,1	3,9	5,5	3,9	2,7	4,5	2,9	54
56	8,6	6,7	5,3	6,7	4,9	3,8	5,2	3,7	2,6	4,3	2,7	56
58	8,2	6,5	5,2	6,3	4,7	3,7	5	3,5	2,5	4,1	2,6	58
60	7,9	6,3	5,2	6	4,6	3,6	4,8	3,4	2,4	3,9	2,4	60
62	7,7	6,1	5,1	5,7	4,4	3,5	4,5	3,3	2,4	3,7	2,3	62
64	7,4	5,9	5	5,5	4,3	3,4	4,2	3,1	2,3	3,4	2,2	64
66	7,1	5,8	5	5,3	4,2	3,4	4	3	2,2	3,2	2,1	66
68	6,8	5,6	4,9	5	4	3,3	3,8	2,9	2,1	3	1,9	68
70	6,6	5,5	4,8	4,9	3,9	3,3	3,6	2,8	2,1	2,9	1,8	70
72	6,3	5,4	4,8	4,7	3,8	3,2	3,4	2,7	2	2,7	1,7	72
74	6,1	5,3	4,8	4,5	3,7	3,2	3,3	2,6	2	2,5	1,6	74
76	5,8	5,2		4,3	3,6	3,1	3,2	2,5	1,9	2,4		76
78	5,6	5,1		4,1	3,5	3,1	3	2,4	1,9	2,3		78
80	5,5	5		4	3,4	3,1	2,9	2,3	1,9	2,1		80
82	5,4	4,9		3,8	3,4	3,1	2,7	2,2	1,8	2		82
84	5,2	4,9		3,7	3,3		2,6	2,2	1,8	1,9		84
86	4,7			3,6	3,2		2,5	2,1	1,8	1,7		86
88	3,4			3,5	3,2		2,4	2	1,8	1,6		88
90				3,4	3,1		2,2	2		1,5		90
92				3,2	3,1		2,2	1,9		1,4		92
94				2,5			2,1	1,9		1,3		94
96							2	1,8				96
98							2	1,8				98

* + 2,2 m adapter

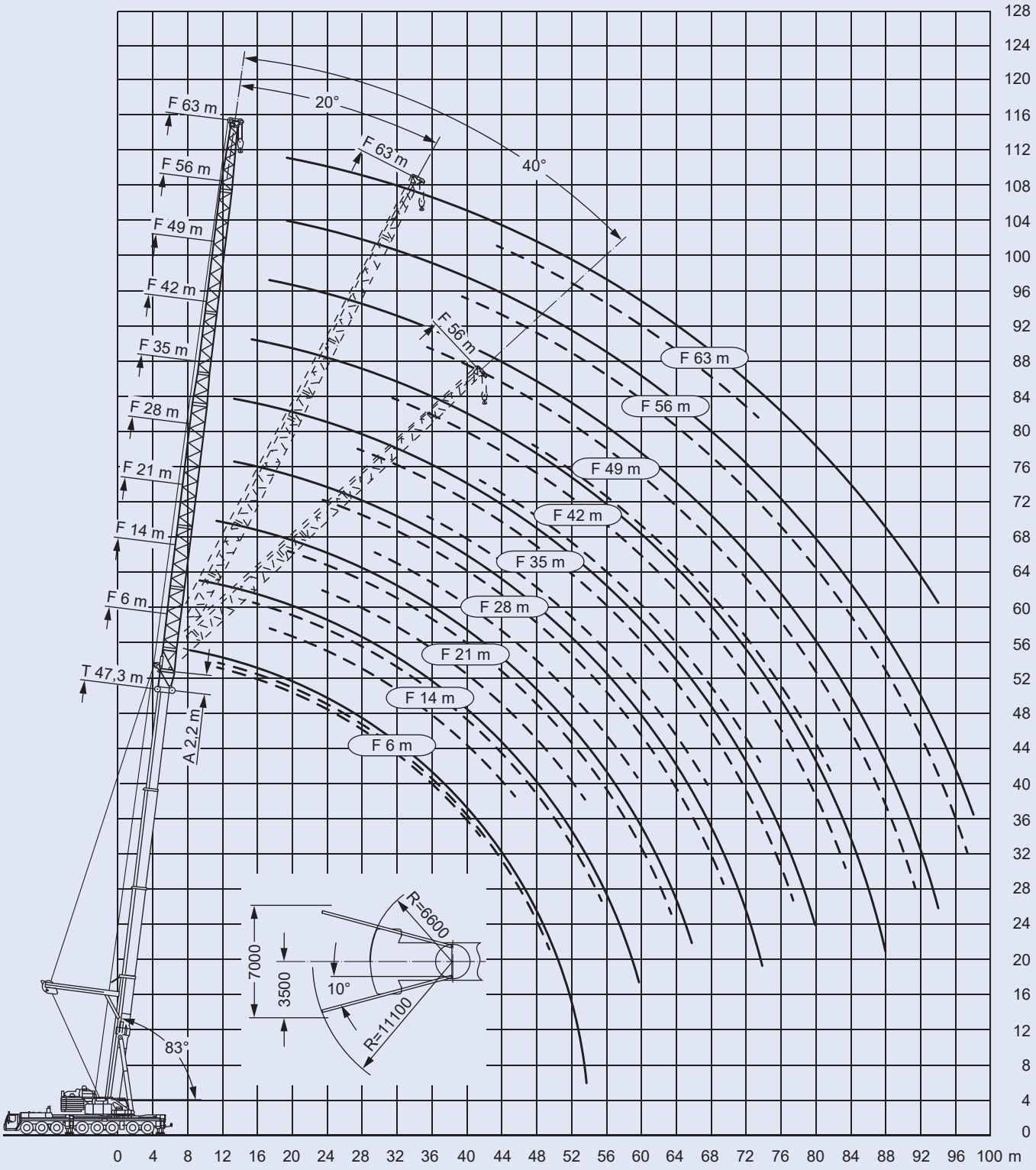

Méér dan hijsen.
Ontdek wie wij zijn.

47,3m*	6-35m**	165t	10x9,6m	360°	DIN 75%

m	6			14			21			28			35			m
	0°	20°	40°	0°	20°	40°	0°	20°	40°	0°	20°	40°	0°	20°	40°	
9	95															9
10	94			67												10
12	93	66	39,5	62			51									12
14	88	61	37,5	58			48			36,5			28,9			14
16	80	57	36	55	36		45			34			27			16
18	73	54	35	51	34,5	26,4	42,5			32			25,4			18
20	66	50	33,5	48,5	33	25,8	40	26,8		30			23,9			20
22	61	47	32,5	46	32	25,2	38	25,7		28,5	19,7		22,7			22
24	56	44,5	31,5	43,5	30,5	24,7	36	24,7	16,3	27	18,8		21,5			24
26	52	42,5	30,5	41	29,6	24,2	34	23,7	15,9	25,7	18,1		20,4	14,3		26
28	48	40,5	29,9	39	28,7	23,8	32,5	22,8	15,5	24,4	17,3		19,4	13,7		28
30	43,5	38,5	29,2	37	27,9	23,4	31	22	15,1	23,3	16,7	10,8	18,4	13,1		30
32	39,5	36,5	28,5	35,5	27,1	23	29,7	21,3	14,8	22,3	16,1	10,5	17,6	12,6		32
34	36	35	27,9	34	26,4	22,8	28,3	20,6	14,5	21,3	15,5	10,2	16,8	12,1		34
36	33	33,5	27,4	32,5	25,8	22,5	27,1	20	14,2	20,5	15	10	16,1	11,7	7,4	36
38	30	31	27,1	30	25,1	22,3	25,9	19,5	13,9	19,6	14,5	9,7	15,5	11,2	7,2	38
40	27,7	28,2	26,8	28,4	24,6	22,1	24,8	19	13,8	18,7	14,1	9,5	14,9	10,8	7	40
42	25,5	25,9	26,2	26,5	24	21,9	23,7	18,5	13,6	17,9	13,7	9,3	14,3	10,5	6,8	42
44	23,4	23,8		24,5	23,7	21,8	22,8	18	13,4	17,1	13,3	9,1	13,6	10,1	6,6	44
46	21,6	21,9		22,6	23,2	21,8	22,1	17,6	13,3	16,3	12,9	9	13	9,8	6,4	46
48	19,9	20,2		20,9	21,8		21,1	17,2	13,1	15,7	12,5	8,8	12,4	9,5	6,2	48
50	18,4	18,6		19,4	20,2		20	16,9	13	15,1	12,2	8,7	11,9	9,2	6,1	50
52	15,4			17,9	18,6		18,6	16,6	13	14,7	11,8	8,6	11,4	9	6	52
54	8,6			16,6	17,2		17,3	16,4	13	14,2	11,5	8,5	11	8,7	5,9	54
56				15,4	15,9		16	16,1		13,7	11,3	8,4	10,6	8,4	5,8	56
58				14,2			14,9	15,8		13,3	11,1	8,4	10,3	8,2	5,7	58
60				11,3			13,8	14,6		12,9	11	8,4	9,9	8	5,6	60
62							12,8	13,5		12,5	10,8		9,6	7,8	5,6	62
64							11,9	12,4		12,1	10,6		9,2	7,7	5,5	64
66							9,9			11,5	10,4		8,9	7,5	5,5	66
68										10,7	10,3		8,6	7,4	5,5	68
70										9,9	10,3		8,3	7,3		70
72										8,4			8	7,2		72
74										6,1			7,9	7,1		74
76													7,7	7		76
78													7,2	7		78
80													5,4			80

* + 2,2 m adapter
** hydraulically variable lattice jib

47,3m*	42-63m**	165t	10x9,6m	360°	DIN 75%

m	42			49			56		63		m
	0°	20°	40°	0°	20°	40°	0°	20°	0°	20°	
16	22,2										16
18	20,8			16,7							18
20	19,6			15,7			12,8		10,9		20
22	18,6			14,8			12,1		10,2		22
24	17,6			14,1			11,4		9,6		24
26	16,7			13,3			10,8		9,1		26
28	15,9			12,7			10,2		8,6		28
30	15,2	10,8		12,1			9,7		8,2		30
32	14,4	10,3		11,5			9,2		7,8		32
34	13,8	9,9		10,9			8,8		7,4		34
36	13,2	9,5		10,4	7,4		8,3		7		36
38	12,6	9,1		9,9	7		7,9		6,7		38
40	12,1	8,7		9,5	6,7		7,5	5,2	6,3		40
42	11,7	8,4	5,2	9,1	6,4		7,1	4,9	6		42
44	11,2	8,1	5	8,7	6,1		6,8	4,7	5,7	3,9	44
46	10,8	7,8	4,9	8,4	5,8		6,5	4,4	5,4	3,7	46
48	10,3	7,5	4,7	8	5,5	3,3	6,2	4,2	5,2	3,5	48
50	9,8	7,2	4,6	7,7	5,3	3,2	6	4	4,9	3,3	50
52	9,4	7	4,5	7,4	5,1	3,1	5,7	3,8	4,7	3,1	52
54	9	6,8	4,4	7	4,9	3	5,5	3,6	4,5	2,9	54
56	8,5	6,6	4,3	6,7	4,7	2,9	5,2	3,5	4,3	2,8	56
58	8,2	6,3	4,2	6,3	4,6	2,8	5	3,3	4,1	2,6	58
60	7,9	6,1	4,2	6	4,4	2,7	4,8	3,2	3,9	2,5	60
62	7,7	6	4,1	5,7	4,3	2,6	4,5	3,1	3,7	2,3	62
64	7,4	5,8	4	5,5	4,1	2,6	4,2	2,9	3,4	2,2	64
66	7,1	5,6	4	5,3	4	2,5	4	2,8	3,2	2,1	66
68	6,8	5,5	3,9	5,1	3,9	2,5	3,8	2,7	3	2	68
70	6,6	5,4	3,9	4,9	3,7	2,4	3,6	2,6	2,9	1,9	70
72	6,3	5,3	3,9	4,7	3,6	2,4	3,5	2,5	2,7	1,7	72
74	6,1	5,2	3,9	4,5	3,5	2,3	3,3	2,4	2,5	1,7	74
76	5,8	5,1		4,3	3,5	2,3	3,2	2,3	2,4	1,5	76
78	5,6	5		4,1	3,4	2,3	3	2,2	2,2		78
80	5,5	4,9		4	3,3	2,3	2,9	2,1	2,1		80
82	5,4	4,8		3,8	3,3	2,3	2,7	2,1	2		82
84	5,2	4,8		3,7	3,2		2,6	2	1,8		84
86	4,6			3,6	3,1		2,5	2	1,7		86
88	3,1			3,5	3,1		2,4	1,9	1,6		88
90				3,4	3,1		2,2	1,9	1,5		90
92				3,3	3,1		2,2	1,8	1,4		92
94				2,6			2,1	1,7	1,3		94
96							2	1,7			96
98							2	1,7			98

* + 2,2 m adapter
** hydraulically variable lattice jib

Méér dan hijsen.
Ontdek wie wij zijn.

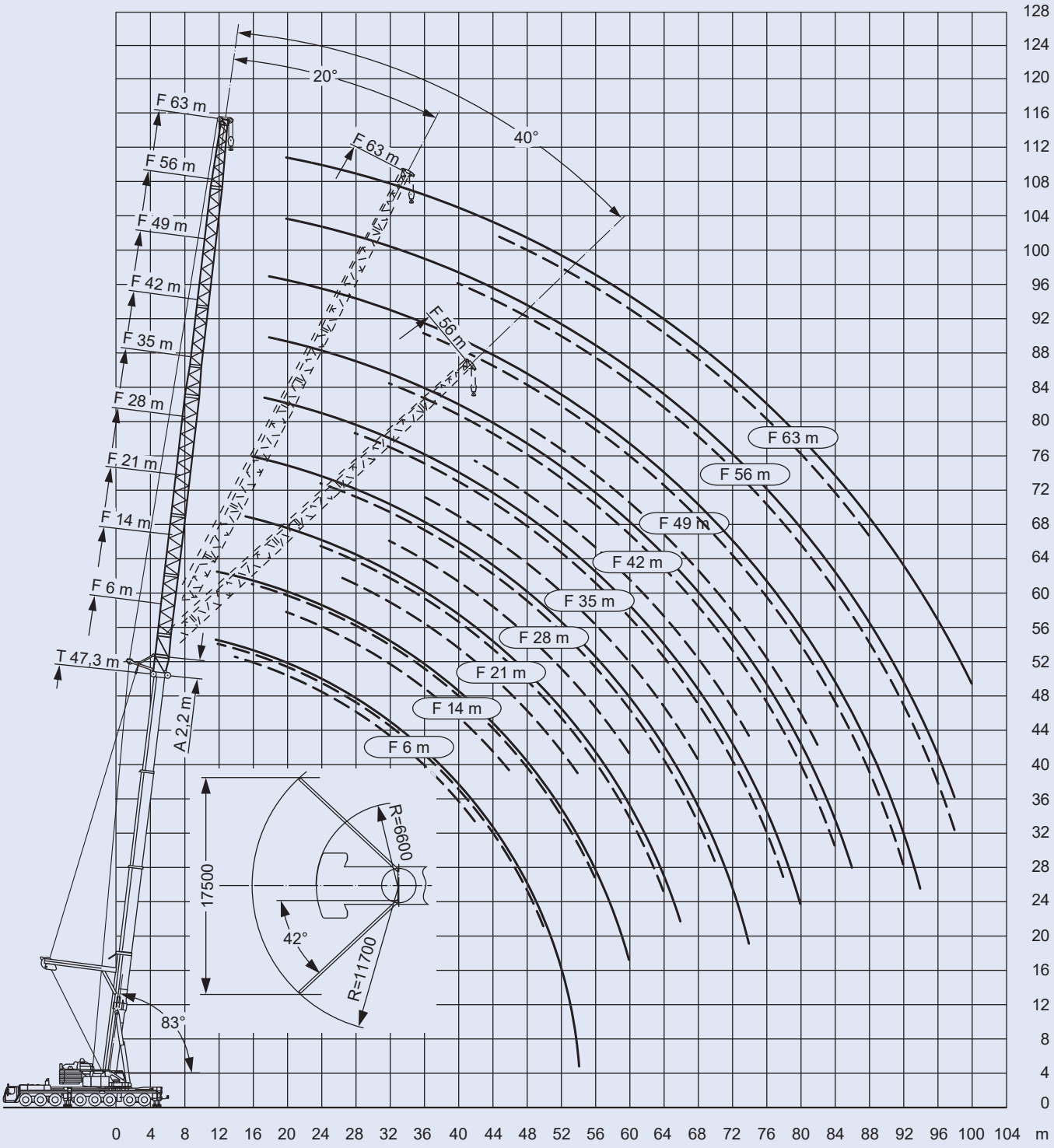
F 63 m
F 56 m
F 49 m
F 42 m
F 35 m
F 28 m
F 21 m
F 14 m
F 6 m
T 47,3 m
A 2,2 m
20°
40°
83°
42°
R=6600
R=11700
17500
0 4 8 12 16 20 24 28 32 36 40 44 48 52 56 60 64 68 72 76 80 84 88 92 96 100 104 m
0 4 8 12 16 20 24 28 32 36 40 44 48 52 56 60 64 68 72 76 80 84 88 92 96 100 104 108 112 116 120 124 128

47,3m* | 14-35m / E | 165t | 10x9,6m | 360° | DIN 75%

m	6			14			21			28			35			m
	0°	20°	40°	0°	20°	40°	0°	20°	40°	0°	20°	40°	0°	20°	40°	
10	104															10
12	97	66		76												12
14	91	62	42,5	71			50			38						14
16	84	58	41	67	46		46,5			35,5			28,4			16
18	76	54	40	63	44,5		43,5			33,5			26,7			18
20	69	51	39	60	42,5	34	41,5	28,6		31			25,2			20
22	64	49	37,5	57	41	33	39	27,4		29,6			23,7			22
24	58	46,5	37	53	40	32,5	37	26,3		28	20,1		22,5			24
26	53	44,5	36	49,5	38,5	31,5	35	25,4	19,9	26,4	19,2		21,3			26
28	48	42,5	35,5	46	37,5	31	33,5	24,5	19,5	25,3	18,5		20,1	14,5		28
30	43,5	41	34,5	43,5	36,5	30,5	32	23,7	19,1	24,1	17,8		19,2	13,8		30
32	39,5	39,5	34	40	35,5	29,8	30,5	23	18,8	23	17,2	13,1	18,4	13,3		32
34	36	37	33,5	37	35	29,3	29,1	22,3	18,4	21,8	16,5	12,8	17,5	12,8		34
36	33	33,5	33	34	34	28,9	27,8	21,6	18,2	20,9	16	12,5	16,7	12,3	9,6	36
38	30,5	31	31,5	31	32,5	28,5	26,5	21	17,9	20,1	15,5	12,3	15,9	11,9	9,4	38
40	27,9	28,4	28,7	28,6	29,9	28,1	25,4	20,5	17,7	19,2	15	12,1	15,3	11,5	9,1	40
42	25,6	26,1	26,3	26,3	27,5	27,9	24,5	19,9	17,5	18,3	14,6	11,9	14,7	11,1	8,9	42
44	23,6	24		24,3	25,4	26,1	23,6	19,5	17,3	17,6	14,2	11,7	14,1	10,8	8,8	44
46	21,8	22,1		22,4	23,4	24,1	22,6	19,1	17,1	17	13,8	11,5	13,5	10,4	8,6	46
48	20,1	20,4		20,7	21,6		21,6	18,7	17,1	16,3	13,4	11,4	12,9	10,1	8,4	48
50	18,6	18,8		19,2	20		20	18,3	17	15,7	13,1	11,2	12,5	9,8	8,3	50
52	15,6			17,8	18,5		18,6	18	17	15	12,8	11,1	12	9,5	8,1	52
54	9			16,4	17,1		17,2	17,8	17	14,5	12,5	11	11,5	9,2	8	54
56				15,2	15,7		16	17		14,1	12,2	11	11	9	7,9	56
58				14,1			14,9	15,8		13,6	12	10,9	10,6	8,8	7,8	58
60				11,1			13,8	14,6		13,2	11,8	10,9	10,3	8,6	7,7	60
62							12,8	13,5		12,7	11,6		9,9	8,4	7,7	62
64							11,9	12,4		12,4	11,5		9,6	8,2	7,6	64
66							9,8			11,5	11,3		9,3	8,1	7,6	66
68										10,7	11,3		8,9	7,9	7,6	68
70										9,9	10,6		8,7	7,8		70
72										8,4			8,4	7,6		72
74										6,1			8,2	7,6		74
76													8	7,6		76
78													7,2	7,5		78
80													5,4			80

* + 2,2 m adapter

47,3m*	42-63m / E	165t	10x9,6m	360°	DIN 75%

m	42			49			56			63		m
	0°	20°	40°	0°	20°	40°	0°	20°	40°	0°	20°	
18	21,9			17,3								18
20	20,6			16,4			13,1			11,1		20
22	19,6			15,5			12,4			10,6		22
24	18,5			14,8			11,8			10,1		24
26	17,6			14			11,2			9,6		26
28	16,7			13,3			10,6			9,2		28
30	15,8			12,7			10,1			8,7		30
32	15,1	11,2		12,1			9,6			8,3		32
34	14,4	10,7		11,4			9,1			7,9		34
36	13,8	10,2		10,9	8,1		8,7			7,5		36
38	13,2	9,8		10,5	7,7		8,2			7,1		38
40	12,5	9,5		10	7,4		7,9	5,7		6,8		40
42	12	9,1	6,6	9,5	7,1		7,5	5,4		6,5		42
44	11,5	8,8	6,4	9,1	6,8		7,2	5,2		6,2	4	44
46	11,1	8,5	6,3	8,7	6,5		6,8	4,9		5,9	3,8	46
48	10,6	8,2	6,1	8,4	6,3	4,5	6,4	4,7		5,6	3,6	48
50	10,2	7,9	6	8	6	4,4	6,2	4,5		5,3	3,5	50
52	9,8	7,6	5,8	7,7	5,8	4,3	5,9	4,3		5	3,3	52
54	9,4	7,4	5,7	7,4	5,6	4,2	5,6	4,2	3	4,8	3,2	54
56	9	7,2	5,6	7	5,4	4,1	5,4	4	2,9	4,5	3	56
58	8,7	7	5,5	6,8	5,2	4	5,1	3,9	2,8	4,3	2,9	58
60	8,3	6,7	5,4	6,5	5	3,9	4,8	3,7	2,7	4,1	2,8	60
62	7,9	6,5	5,3	6,2	4,8	3,8	4,6	3,6	2,7	3,9	2,6	62
64	7,6	6,4	5,2	5,9	4,7	3,7	4,4	3,4	2,6	3,7	2,5	64
66	7,4	6,2	5,2	5,7	4,5	3,7	4,2	3,3	2,5	3,5	2,4	66
68	7,1	6	5,1	5,4	4,4	3,6	4,1	3,2	2,5	3,3	2,3	68
70	6,9	5,9	5,1	5,2	4,3	3,6	3,9	3,1	2,4	3,2	2,2	70
72	6,6	5,7	5	5	4,1	3,5	3,7	3	2,3	3	2,1	72
74	6,3	5,6	5	4,8	4	3,5	3,5	2,9	2,3	2,8	2	74
76	6,1	5,5		4,6	3,9	3,5	3,4	2,8	2,2	2,7	1,9	76
78	5,9	5,4		4,4	3,8	3,4	3,2	2,7	2,2	2,5	1,8	78
80	5,8	5,3		4,2	3,8	3,4	3,1	2,6	2,2	2,4	1,7	80
82	5,6	5,3		4,1	3,7	3,4	3	2,5	2,1	2,3	1,6	82
84	5,4	5,2		3,9	3,6		2,8	2,5	2,1	2,1	1,5	84
86	4,6			3,8	3,6		2,7	2,4	2,1	2	1,4	86
88	3,1			3,7	3,5		2,6	2,3	2,1	1,9	1,4	88
90				3,6	3,5		2,5	2,3		1,8		90
92				3,5	3,5		2,4	2,2		1,7		92
94				2,6			2,3	2,2		1,6		94
96							2,2	2,2		1,5		96
98							2,2	2,2		1,4		98
100										1,3		100
104										1,2		104

* + 2,2 m adapter

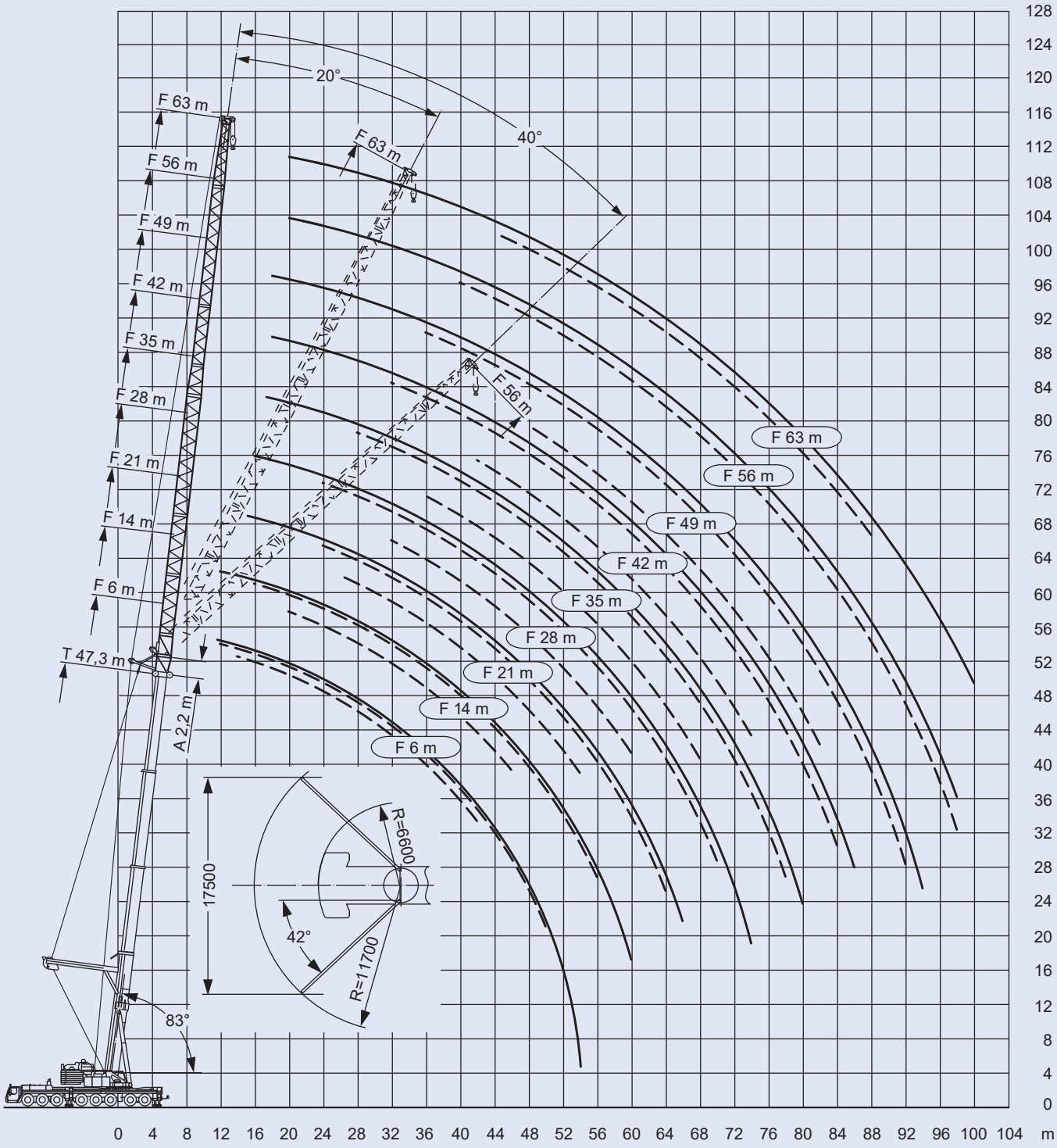

Méér dan hijsen.
Ontdek wie wij zijn.

47,3m*	6-35m** / E	135t	10x9,6m	360°	DIN 75%

m	6			14			21			28			35			m
	0°	20°	40°	0°	20°	40°	0°	20°	40°	0°	20°	40°	0°	20°	40°	
10	104															10
12	97	65		76												12
14	91	61	42,5	71			50			38						14
16	83	57	41	67	46		46,5			35,5			28,4			16
18	75	54	40	63	44,5		43,5			33,5			26,7			18
20	69	51	38,5	60	42,5	34	41,5	28,6		31			25,2			20
22	63	48,5	37,5	57	41,5	33	39	27,4		29,6			23,7			22
24	58	46	36,5	53	40	32,5	37	26,4		28	20,1		22,5			24
26	52	44	36	49,5	38,5	32	35	25,4	20	26,4	19,3		21,3			26
28	47,5	42,5	35	46	37,5	31	33,5	24,5	19,5	25,3	18,5		20,1	14,5		28
30	43	40,5	34,5	43,5	36,5	30,5	32	23,7	19,1	24,1	17,8		19,2	13,9		30
32	39	39,5	34	40	35,5	29,9	30,5	23	18,8	23	17,2	13,1	18,4	13,3		32
34	35,5	36	33,5	36,5	35	29,3	29,1	22,3	18,5	21,8	16,6	12,8	17,5	12,8		34
36	32,5	33	33	33,5	34	28,9	27,8	21,6	18,2	20,9	16,1	12,6	16,7	12,4	9,7	36
38	29,6	30	30,5	31	32	28,5	26,5	21	17,9	20,1	15,6	12,3	15,9	11,9	9,4	38
40	27,1	27,7	28	28,3	29,6	28,2	25,4	20,5	17,7	19,2	15,1	12,1	15,3	11,5	9,2	40
42	24,9	25,4	25,6	26	27,3	27,8	24,5	20	17,5	18,3	14,6	11,9	14,7	11,1	9	42
44	22,9	23,3		24	25,1	25,9	23,6	19,5	17,3	17,6	14,2	11,7	14,1	10,8	8,8	44
46	21	21,4		22,1	23,1	23,8	22,6	19,1	17,2	17	13,8	11,5	13,5	10,4	8,6	46
48	19,3	19,6		20,4	21,3		21,2	18,7	17,1	16,3	13,4	11,4	12,9	10,1	8,4	48
50	17,8	18		18,9	19,7		19,6	18,3	17	15,7	13,1	11,2	12,5	9,8	8,3	50
52	14,7			17,4	18,1		18,2	18	17	15	12,8	11,1	12	9,5	8,1	52
54	8			16,1	16,7		16,8	17,8	17	14,5	12,5	11,1	11,5	9,3	8	54
56				14,9	15,4		15,6	16,6		14,1	12,3	11	11	9	7,9	56
58				13,7			14,4	15,4		13,6	12	10,9	10,6	8,8	7,8	58
60				10,7			13,4	14,2		13,2	11,8	10,9	10,3	8,6	7,7	60
62							12,4	13,1		12,7	11,6		9,9	8,4	7,7	62
64							11,5	12		12	11,5		9,6	8,2	7,6	64
66							9,4			11,1	11,3		9,3	8,1	7,6	66
68										10,3	11,1		8,9	7,9	7,6	68
70										9,5	10,2		8,7	7,8		70
72										8			8,4	7,7		72
74										5,7			8,2	7,6		74
76													7,9	7,6		76
78													6,8	7,5		78
80													5			80

* + 2,2 m adapter
** hydraulically variable lattice jib

47,3m*	42-63m** / E	135t	10x9,6m	360°	DIN 75%

m	42			49			56		63		m
	0°	20°	40°	0°	20°	40°	0°	20°	0°	20°	
18	21,9			17,3							18
20	20,6			16,4			13,1		11,1		20
22	19,6			15,5			12,4		10,6		22
24	18,5			14,8			11,8		10,1		24
26	17,6			14			11,2		9,6		26
28	16,7			13,3			10,6		9,2		28
30	15,8			12,7			10,1		8,7		30
32	15,1	11,2		12,1			9,6		8,3		32
34	14,4	10,7		11,4			9,1		7,9		34
36	13,8	10,3		10,9	8,2		8,7		7,5		36
38	13,2	9,9		10,5	7,8		8,2		7,1		38
40	12,5	9,5		10	7,5		7,9	5,8	6,8		40
42	12	9,2	6,7	9,5	7,1		7,5	5,5	6,5		42
44	11,5	8,8	6,5	9,1	6,9		7,2	5,3	6,2	4,1	44
46	11,1	8,5	6,3	8,7	6,6		6,8	5	5,9	3,9	46
48	10,6	8,2	6,2	8,4	6,3	4,5	6,4	4,8	5,6	3,7	48
50	10,2	7,9	6	8	6,1	4,4	6,2	4,6	5,3	3,6	50
52	9,8	7,7	5,9	7,7	5,9	4,3	5,9	4,4	5	3,4	52
54	9,4	7,4	5,8	7,4	5,6	4,2	5,6	4,2	4,8	3,2	54
56	9	7,2	5,6	7	5,4	4,1	5,4	4	4,5	3,1	56
58	8,7	7	5,5	6,8	5,2	4	5,1	3,9	4,3	2,9	58
60	8,3	6,7	5,4	6,5	5	3,9	4,8	3,7	4,1	2,8	60
62	7,9	6,6	5,3	6,2	4,9	3,8	4,6	3,6	3,9	2,7	62
64	7,6	6,4	5,2	5,9	4,7	3,8	4,4	3,5	3,7	2,5	64
66	7,4	6,2	5,2	5,7	4,5	3,7	4,2	3,3	3,5	2,4	66
68	7,1	6	5,1	5,4	4,4	3,6	4,1	3,2	3,3	2,3	68
70	6,9	5,9	5,1	5,2	4,3	3,6	3,9	3,1	3,2	2,2	70
72	6,6	5,8	5	5	4,2	3,5	3,7	3	3	2,1	72
74	6,3	5,6	5	4,8	4	3,5	3,5	2,9	2,8	2	74
76	6,1	5,5		4,6	3,9	3,5	3,4	2,8	2,7	1,9	76
78	5,9	5,4		4,4	3,9	3,4	3,2	2,7	2,5	1,8	78
80	5,8	5,3		4,2	3,8	3,4	3,1	2,6	2,4	1,7	80
82	5,6	5,3		4,1	3,7	3,4	3	2,5	2,3	1,6	82
84	5,4	5,2		3,9	3,6		2,8	2,5	2,1	1,5	84
86	4,3			3,8	3,6		2,7	2,4	2	1,5	86
88				3,7	3,6		2,6	2,3	1,9	1,4	88
90				3,6	3,5		2,5	2,3	1,8		90
92				3,4	3,5		2,4	2,2	1,7		92
94				2,3			2,3	2,2	1,6		94
96							2,2	2,2	1,5		96
98							2,2	2,2	1,4		98
100									1,3		100

* + 2,2 m adapter
** hydraulically variable lattice jib

Méér dan hijsen.
Ontdek wie wij zijn.

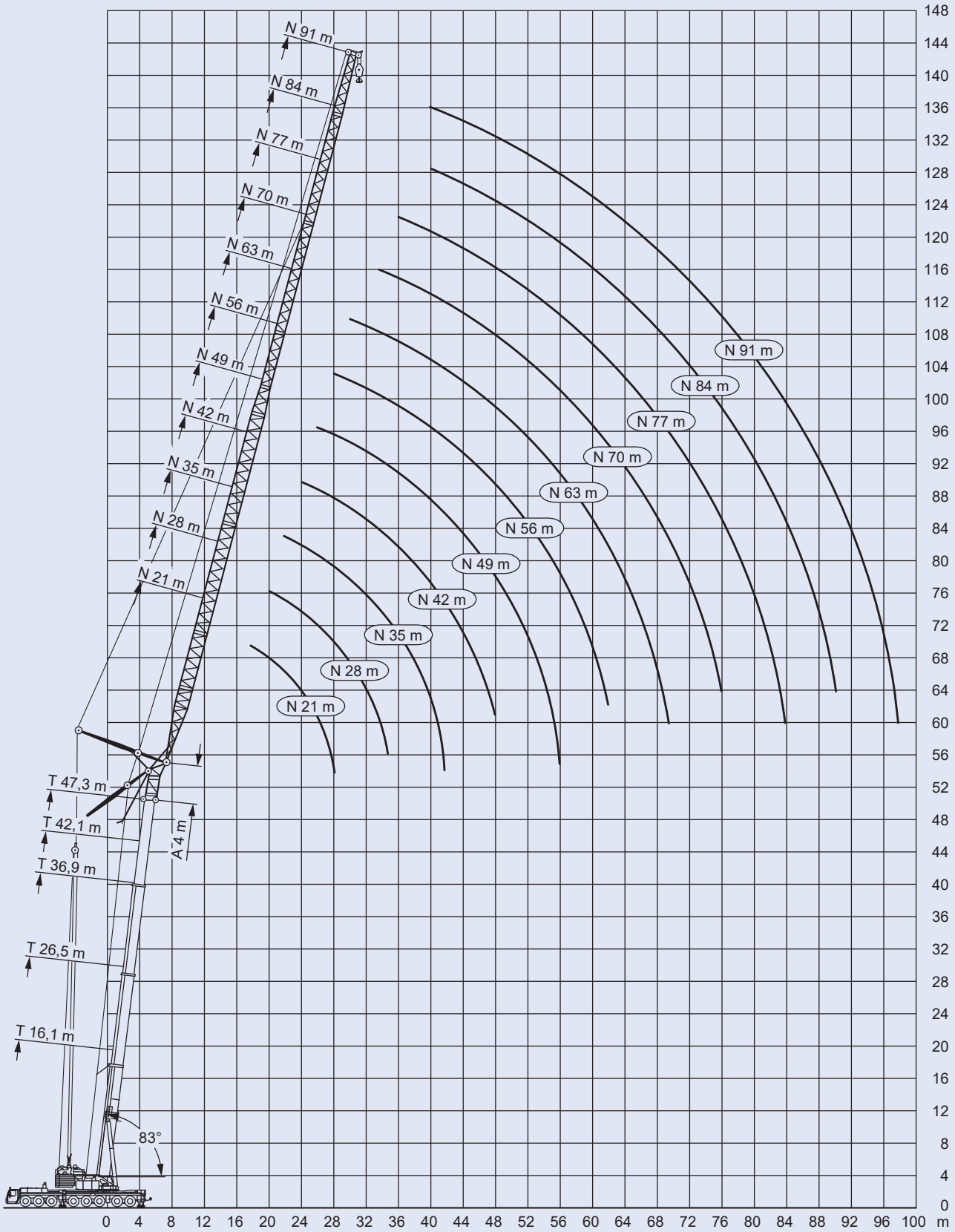
N 91 m
N 84 m
N 77 m
N 70 m
N 63 m
N 56 m
N 49 m
N 42 m
N 35 m
N 28 m
N 21 m
T 47,3 m
T 42,1 m
T 36,9 m
T 26,5 m
T 16,1 m
A 4 m
83°
0 4 8 12 16 20 24 28 32 36 40 44 48 52 56 60 64 68 72 76 80 84 88 92 96 100 m
0 4 8 12 16 20 24 28 32 36 40 44 48 52 56 60 64 68 72 76 80 84 88 92 96 100 104 108 112 116 120 124 128 132 136 140 144 148

16,1-26,5m / 83° | 21-91m | 165t | 10x9,6m | 360° | DIN 75%

m	16,1*											26,5*											m
	21	28	35	42	49	56	63	70	77	84	91	21	28	35	42	49	56	63	70	77	84	91	
14	110	102										98											14
16	103	94	84									90	83										16
18	93	88	80	69								83	77	69									18
20	84	82	75	66	56							79	72	66	58								20
22	77	76	72	63	54	44,5						74	68	63	56	48							22
24	58	70	68	61	53	43	37					68	65	60	54	46,5	38,5						24
26		64	64	59	51	41,5	36,5	27,7					62	57	52	45,5	38	32,5					26
28		59	59	57	49,5	40	35,5	26,6	24,5				57	55	50	44,5	37	31,5	25,4				28
30		47,5	54	54	48	38,5	34,5	25,5	23,6				53	53	48	43	36,5	31	24,5	22			30
32			51	50	47	37,5	34	24,5	22,8	17,6			48,5	49	46,5	41,5	35,5	30,5	23,7	21,6	17		32
34			45,5	47	46,5	36	33	23,6	22,1	17	14,8			46	45,5	40,5	35	30	22,9	21,1	16,4	14,2	34
36			37	44	43,5	35	32,5	22,7	21,4	16,3	14,3			43	42,5	39	34	29,7	22,2	20,6	15,9	13,8	36
38			28,8	41,5	41	34	31,5	21,9	20,7	15,7	13,8			40,5	40	38,5	33	29,2	21,5	20	15,4	13,4	38
40				36	38,5	33	31	21,2	20,1	15,2	13,4				38	37,5	32,5	28,7	20,8	19,5	14,9	13	40
42				30,5	36,5	32,5	30,5	20,5	19,5	14,6	13				35,5	35	31,5	28,1	20,2	19	14,4	12,6	42
44				25,1	34	31,5	29,9	19,9	19	14,2	12,5				32	33,5	31	27,5	19,6	18,5	14	12,2	44
46					29,9	31	29,4	19,2	18,5	13,8	12,2				25,6	31,5	30	27,1	19	18,1	13,6	11,9	46
48					25,6	30	28,9	18,7	18	13,4	11,9					30	29,4	26,8	18,5	17,7	13,2	11,6	48
50					21,4	28	28,4	18,2	17,5	13	11,6					28,1	27,9	26,5	18	17,2	12,8	11,3	50
52					17,4	24,9	27,5	17,8	17	12,6	11,3					23,6	26,6	26,2	17,7	16,8	12,4	11	52
54						21,6	25,8	17,4	16,7	12,2	11						25,3	25,1	17,3	16,4	12,1	10,7	54
56						18,4	23,5	17,1	16,4	11,9	10,7						22,4	23,9	17	16,2	11,8	10,5	56
58						15,3	21,3	16,7	16,1	11,6	10,4						18,9	22,9	16,7	15,9	11,5	10,3	58
60							18,7	16,4	15,8	11,3	10,2						15,6	21,9	16,4	15,7	11,3	10,1	60
62							15,9	16	15,6	11,1	10							20,5	16,1	15,4	11,1	9,9	62
64							13,2	15,7	15,3	10,9	9,8							17,5	15,8	15,2	10,9	9,7	64
66							10,6	15,4	15	10,7	9,6							14,7	15,5	15	10,7	9,6	66
68								13,4	14,8	10,5	9,5								15,2	14,8	10,5	9,4	68
70								11,3	14,6	10,3	9,3								14,8	14,6	10,3	9,3	70
72								9,2	13,9	10,1	9,2								12,3	14,4	10,1	9,1	72
74									12,2	9,9	9								9,6	14,2	10	9	74
76									10,1	9,7	8,9									13,4	9,8	8,9	76
78									8,1	9,5	8,7									11,8	9,6	8,7	78
80									6,2	9,3	8,6									9,5	9,4	8,6	80
82										9	8,4										9,3	8,4	82
84										7,2	8,3										9,1	8,3	84
86										5,5	8,2										8,5	8,2	86
88											7,2										6,4	8,1	88
90											5,9											7,9	90
92											4,5											6,8	92
94											3,2											5,3	94

* + 4 m adapter

Méér dan hijsen.
Ontdek wie wij zijn.

36,9-42,1m / 83° | 21-91m | 165t | 10x9,6m | 360° | DIN 75%

m	36,9*											42,1*											m
	21	28	35	42	49	56	63	70	77	84	91	21	28	35	42	49	56	63	70	77	84	91	
16	70											59											16
18	64	59										54	49,5										18
20	59	56	50									51	46,5	42									20
22	55	52	47,5	42								47,5	44	40	35,5								22
24	52	49	46	40,5	35,5							45	41,5	38	34	29,9							24
26	51	46	44	39	34,5	29,7						42,5	39,5	36,5	32,5	28,8	25						26
28		43,5	41,5	38	33,5	28,9	24,8						37,5	35	31,5	27,8	24,2	20,3					28
30		41,5	39,5	37	32,5	28,2	24,2	20,7					36	33,5	30,5	26,9	23,4	19,7	16,9	14,5			30
32		41	37,5	35,5	31,5	27,5	23,7	20,3	17,5				34	32	29,4	26,1	22,8	19,1	16,4	14,2			32
34			35,5	34	31	26,9	23,2	19,9	17,2	14,8			34	31	28,4	25,3	22,1	18,6	16	13,8	12,3		34
36			34,5	32,5	30	26,3	22,7	19,5	16,9	14,5	12			29,5	27,4	24,5	21,5	18,1	15,6	13,5	12		36
38			33,5	31	29,1	25,7	22,3	19,1	16,5	14,3	11,9			28,3	26,4	23,8	20,9	17,7	15,2	13,2	11,8	9,6	38
40			33	29,8	28,1	25,1	21,8	18,8	16,2	14	11,7			28,1	25,5	23	20,4	17,2	14,8	12,9	11,5	9,4	40
42				29,1	27	24,4	21,4	18,4	16	13,6	11,5				24,6	22,3	19,9	16,8	14,5	12,6	11,3	9,2	42
44				28,5	26	23,8	21	18,1	15,7	13,3	11,3				23,8	21,6	19,3	16,4	14,1	12,3	11	9	44
46				27,9	25,1	23,1	20,6	17,8	15,4	12,9	11,1				23,4	20,9	18,8	16	13,8	12,1	10,8	8,8	46
48					24,6	22,4	20,1	17,5	15,2	12,6	10,9				23,2	20,3	18,3	15,6	13,5	11,8	10,6	8,6	48
50					24,1	21,7	19,7	17,2	15	12,3	10,7					19,7	17,8	15,2	13,2	11,6	10,4	8,5	50
52					23,7	21,1	19,3	16,9	14,7	12	10,5					19,4	17,3	14,9	12,9	11,4	10,2	8,3	52
54					23	20,7	18,8	16,6	14,5	11,7	10,2					19,3	16,9	14,5	12,6	11,1	10	8,2	54
56						20,3	18,3	16,4	14,4	11,5	10						16,4	14,2	12,3	10,9	9,8	8	56
58						20	17,9	16,1	14,2	11,3	9,9						16,2	13,8	12	10,6	9,6	7,9	58
60						19,6	17,6	15,7	14	11	9,7						16,1	13,5	11,8	10,4	9,5	7,7	60
62							17,2	15,3	13,8	10,8	9,5						16	13,3	11,5	10,2	9,2	7,6	62
64							16,9	15	13,6	10,6	9,4							13,2	11,3	10	9	7,4	64
66							16,7	14,8	13,4	10,4	9,2							13,1	11	9,7	8,8	7,2	66
68							16,1	14,5	13,1	10,2	9,1								10,9	9,5	8,6	7	68
70								14,3	12,9	10	8,9								10,8	9,3	8,4	6,9	70
72								14,1	12,7	9,9	8,8								10,7	9,1	8,3	6,7	72
74								13,9	12,5	9,7	8,7								10,7	9	8,1	6,5	74
76									12,3	9,6	8,5									9	7,9	6,3	76
78									12,1	9,5	8,4									8,9	7,8	6,2	78
80									11,9	9,3	8,3									8,9	7,6	6	80
82									10,4	9,2	8,2										7,5	5,9	82
84										9,1	8,1										7,4	5,7	84
86										9	8,1										7,4	5,6	86
88										8,9	8										7,3	5,5	88
90											7,9										7,3	5,4	90
92											7,8											5,3	92
94											7,8											5,3	94
96											6,6											5,3	96

* + 4 m adapter

47,3m / 83°	21-91m	165t	10x9,6m	360°	DIN 75%

m	47,3*											m
	21	28	35	42	49	56	63	70	77	84	91	
18	46,5											18
20	43,5	39,5										20
22	41,5	37,5	34									22
24	39,5	35,5	32,5	28,6								24
26	37,5	34	31	27,7	24,1							26
28	36	32,5	29,7	26,7	23,4	20,1						28
30		31	28,4	25,7	22,8	19,6	16,8					30
32		29,7	27,4	24,7	22	19,1	16,3	13,7				32
34		28,5	26,4	23,7	21,2	18,6	15,9	13,4	11,6			34
36			25,5	23	20,5	17,9	15,5	13,1	11,4	9,6		36
38			24,7	22,3	19,8	17,3	15,1	12,8	11,1	9,4	7,4	38
40			23,9	21,7	19,2	16,8	14,6	12,5	10,8	9,2	7,2	40
42			23,2	21,1	18,7	16,3	14,1	12,1	10,6	9	7	42
44				20,5	18,3	15,8	13,7	11,7	10,3	8,8	6,9	44
46				20	17,9	15,4	13,2	11,3	10	8,5	6,7	46
48				19,4	17,5	15,1	12,8	11	9,7	8,3	6,5	48
50					17,1	14,7	12,5	10,7	9,4	8,1	6,4	50
52					16,7	14,4	12,3	10,3	9,2	7,9	6,2	52
54					16,4	14,1	12	10	8,9	7,7	6	54
56					16,1	13,8	11,8	9,8	8,7	7,5	5,8	56
58						13,6	11,6	9,5	8,5	7,3	5,7	58
60						13,3	11,4	9,3	8,3	7,1	5,5	60
62						13	11,2	9,1	8,2	6,9	5,4	62
64							11	8,9	8	6,7	5,3	64
66							10,8	8,7	7,9	6,6	5,2	66
68							10,7	8,5	7,7	6,5	5,1	68
70							10,5	8,3	7,6	6,3	5	70
72								8,1	7,4	6,2	4,9	72
74								7,9	7,3	6,1	4,8	74
76								7,7	7,2	6	4,7	76
78									7,1	5,8	4,6	78
80									7	5,7	4,5	80
82									6,8	5,6	4,5	82
84									6,7	5,5	4,4	84
86										5,4	4,3	86
88										5,3	4,2	88
90										5,2	4,1	90
92											4,1	92
94											4	94
96											3,9	96
98											3,8	98

* + 4 m adapter

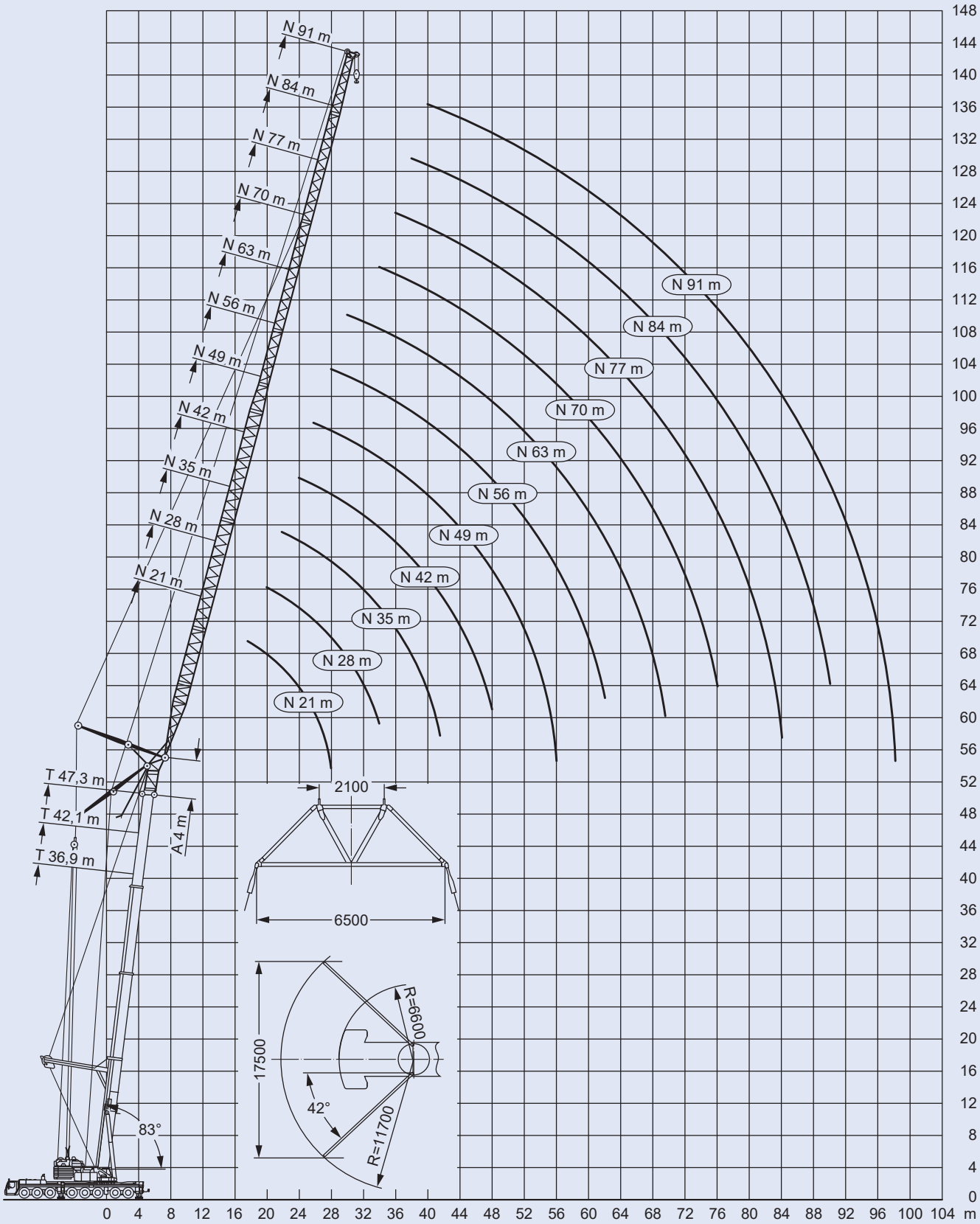
N 91 m
N 84 m
N 77 m
N 70 m
N 63 m
N 56 m
N 49 m
N 42 m
N 35 m
N 28 m
N 21 m
T 47,3 m
T 42,1 m
T 36,9 m
A 4 m
83°
2100
6500
17500
R=6600
42°
R=11700
0 4 8 12 16 20 24 28 32 36 40 44 48 52 56 60 64 68 72 76 80 84 88 92 96 100 104 m
0 4 8 12 16 20 24 28 32 36 40 44 48 52 56 60 64 68 72 76 80 84 88 92 96 100 104 108 112 116 120 124 128 132 136 140 144 148

36,9-42,1m / 83° | 21-91m / S | 165t | 10x9,6m | 360° | DIN 75%

m	36,9*											42,1*											m
	21	28	35	42	49	56	63	70	77	84	91	21	28	35	42	49	56	63	70	77	84	91	
16	94											88											16
18	86	84										81	78										18
20	78	77	75									74	72	69									20
22	72	71	69	65								70	67	65	60								22
24	67	66	65	62	54							65	62	61	57								24
26	61	61	60	58	53	41,5						60	59	57	55	49,5							26
28		56	55	55	52	41	35						55	53	52	48	39						28
30		52	51	51	50	40	34,5	26,6					51	51	49	46,5	38,5	33					30
32		48,5	48	47,5	46,5	39	34	25,7	23,6				47,5	47	46,5	44,5	38	32,5	25,3				32
34			44,5	44	43,5	38	33,5	24,8	23				44,5	44	43,5	42,5	37	32	24,4	22,3			34
36			42	41,5	41	36,5	33	23,9	22,3	17,2				41,5	41	40	36	31,5	23,7	21,8	16,9		36
38			39,5	39	38,5	35,5	32,5	23,1	21,7	16,6	14,5			39	38,5	38	35,5	31	22,9	21,3	16,4	14,2	38
40			37	36,5	36	34,5	32	22,4	21	16	14,1			36,5	36	35,5	34,5	31	22,2	20,7	15,9	13,8	40
42				34,5	34	33,5	31,5	21,7	20,5	15,5	13,6				34	33,5	33	30,5	21,5	20,2	15,4	13,4	42
44				33	32,5	32	31	21	19,9	15	13,2				32,5	32	31	30	20,9	19,7	14,9	13	44
46				31	30,5	30	29,9	20,4	19,4	14,5	12,9				30,5	30	29,5	29,2	20,3	19,2	14,4	12,7	46
48					29,1	28,6	28,4	19,7	18,9	14,1	12,5				28,5	28,7	28	27,7	19,7	18,7	14	12,3	48
50					27,7	27,2	26,9	19,2	18,4	13,6	12,1					27,3	26,6	26,3	19,1	18,3	13,6	12	50
52					26,4	25,9	25,7	18,7	17,9	13,2	11,8					26	25,3	25,1	18,6	17,8	13,2	11,7	52
54					22,3	24,7	24,4	18,3	17,5	12,9	11,5					24,8	24,1	23,9	18,2	17,4	12,8	11,4	54
56						23,6	23,3	17,9	17,1	12,5	11,2						23	22,7	17,8	17	12,4	11,1	56
58						22,6	22,3	17,5	16,8	12,1	10,9						22	21,7	17,4	16,6	12,1	10,8	58
60						19,5	21,3	17,1	16,4	11,8	10,6						21,1	20,8	17	16,3	11,8	10,5	60
62							20,4	16,7	16,1	11,6	10,3						18,3	19,9	16,7	16	11,5	10,3	62
64							19,5	16,3	15,8	11,3	10,1							19	16,3	15,7	11,3	10	64
66							17,3	16	15,5	11	9,9							18,2	16	15,4	11	9,9	66
68							14,3	15,6	15,2	10,8	9,7							16,9	15,6	15,2	10,8	9,7	68
70								15,4	14,9	10,6	9,5								15,3	14,9	10,6	9,5	70
72								14,8	14,6	10,3	9,4								15,1	14,6	10,3	9,3	72
74								12,4	14,4	10,1	9,2								14,8	14,4	10,1	9,1	74
76									14,2	9,8	9								11,8	14	9,9	9	76
78									13,5	9,6	8,8									13,4	9,7	8,8	78
80									11,4	9,5	8,7									12,9	9,5	8,6	80
82									9,5	9,3	8,5									11,3	9,3	8,5	82
84										9,2	8,3										9,1	8,3	84
86										9,1	8,2										9	8,2	86
88										8,5	8,1										9	8	88
90											8										8	7,9	90
92											7,9											7,9	92
94											7,6											7,8	94
96											5,8											6,9	96

* + 4 m adapter

Méér dan hijsen.
Ontdek wie wij zijn.

47,3m / 83°	21-91m / S	165t	10x9,6m	360°	DIN 75%

m	47,3*											m
	21	28	35	42	49	56	63	70	77	84	91	
18	75											18
20	70	68										20
22	65	63	60									22
24	61	59	56	53								24
26	59	55	53	50	45,5							26
28	55	52	50	48	44	37						28
30		50	47	45,5	42,5	36,5	31					30
32		47	44,5	43,5	41	36	30,5					32
34		44	43	41	39,5	35,5	30,5	24				34
36			40,5	39	38	35	30	23,3	20,4			36
38			38	37,5	36,5	34	29,7	22,6	20,5	16,1		38
40			36	35,5	35	33	29,4	22	20,3	15,6	12,6	40
42			34	33,5	33	32	29,1	21,4	19,9	15,1	12,6	42
44				31,5	31	30,5	28,6	20,8	19,4	14,7	12,5	44
46				30	29,5	29,1	27,8	20,2	19	14,3	12,2	46
48				28,5	28	27,6	27	19,7	18,5	13,9	11,9	48
50					26,6	26,2	25,7	19,1	18,1	13,5	11,6	50
52					25,4	25	24,4	18,6	17,6	13,1	11,4	52
54					24,2	23,8	23,2	18,2	17,2	12,7	11,1	54
56					22,9	22,7	22,2	17,8	16,9	12,4	10,9	56
58						21,7	21,1	17,4	16,5	12	10,6	58
60						20,7	20,2	17,1	16,2	11,7	10,4	60
62						19,8	19,3	16,7	15,9	11,4	10,1	62
64							18,5	16,4	15,6	11,2	9,9	64
66							17,7	16,1	15,4	11	9,7	66
68							17	15,8	15,1	10,7	9,5	68
70							15,3	15,4	14,8	10,5	9,4	70
72								15,2	14,6	10,3	9,2	72
74								14,7	14,1	10,1	9	74
76								13,6	13,5	9,9	8,9	76
78									13	9,7	8,7	78
80									12,5	9,5	8,6	80
82									12	9,3	8,5	82
84									10,5	9,1	8,3	84
86										9	8,2	86
88										9	8	88
90										8,9	7,9	90
92											7,8	92
94											7,8	94
96											7,6	96
98											6,4	98

* + 4 m adapter

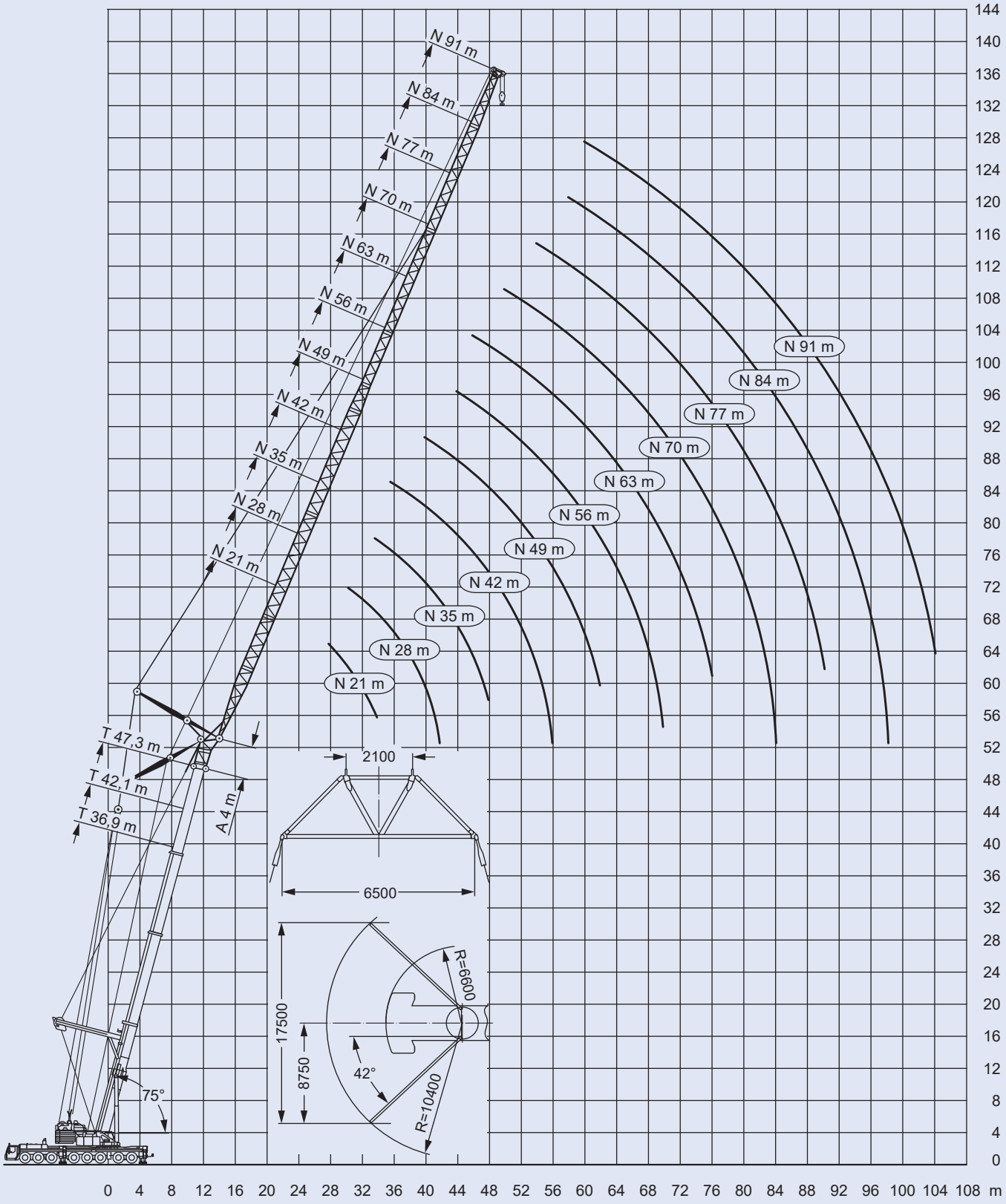

Méér dan hijsen.
Ontdek wie wij zijn.

36,9-42,1m / 75° | 21-91m / S | 165t | 10x9,6m | 360° | DIN 75%

m	36,9*											42,1*											m
	21	28	35	42	49	56	63	70	77	84	91	21	28	35	42	49	56	63	70	77	84	91	
24	60																						24
26	56	55										54											26
28	51	51										50	49										28
30	47,5	47	46									46,5	45,5										30
32	44,5	43,5	42,5									43	42,5	41,5									32
34		41	40	39,5									39,5	39									34
36		38,5	37,5	37	36								37	36,5	36								36
38		36	35	34,5	34								35	34	33,5	33							38
40			33	32,5	32	31,5							33	32,5	31,5	31							40
42			31,5	31	30	29,6	29,2							30,5	29,9	29,3	28,6						42
44			29,7	29,1	28,5	28	27,6							28,8	28,3	27,7	27	26,6					44
46			28,1	27,6	27	26,5	26,1	22,1						27,3	26,8	26,2	25,5	25,1					46
48				26,2	25,6	25,1	24,7	21,4							25,4	24,9	24,1	23,8	21,5				48
50				24,9	24,3	23,8	23,4	20,8	19,6						24,2	23,6	22,9	22,5	20,9				50
52				23,7	23,1	22,6	22,3	20,2	19,1	14,3					23	22,4	21,7	21,4	20,3	19			52
54					22	21,5	21,2	19,6	18,6	13,9					21,9	21,4	20,7	20,3	19,7	18,6	13,9		54
56					21	20,5	20,1	19,1	18,2	13,5	11,8					20,4	19,7	19,3	18,7	18,1	13,5		56
58					20	19,6	19,2	18,6	17,7	13,1	11,5					19,4	18,8	18,4	17,8	17,4	13,1	11,4	58
60					19,2	18,7	18,3	17,7	17,3	12,7	11,2					18,6	17,9	17,5	17	16,6	12,8	11,2	60
62						17,9	17,5	16,9	16,5	12,4	10,9						17,1	16,7	16,2	15,8	12,4	10,9	62
64						17,1	16,7	16,2	15,8	12	10,6						16,4	16	15,4	15	12,1	10,7	64
66						16,4	16	15,4	15	11,7	10,4						15,7	15,3	14,7	14,3	11,8	10,4	66
68							15,3	14,8	14,4	11,5	10,1						15	14,6	14,1	13,7	11,5	10,2	68
70							14,7	14,1	13,7	11,2	9,9							14	13,4	13	11,3	9,9	70
72							14,1	13,5	13,1	11	9,7							13,4	12,9	12,5	11	9,8	72
74							13,5	13	12,6	10,7	9,6							12,9	12,3	11,9	10,8	9,6	74
76								12,4	12	10,5	9,4								11,8	11,4	10,6	9,4	76
78								11,9	11,5	10,3	9,2								11,3	10,9	10,3	9,2	78
80								11,5	11	10	9								10,9	10,4	9,9	9,1	80
82									10,6	9,8	8,9								10,4	10	9,5	8,9	82
84									10,1	9,6	8,7									9,6	9	8,5	84
86									9,7	9,2	8,5									9,2	8,6	8,1	86
88									9,3	8,8	8,3									8,8	8,3	7,7	88
90										8,4	7,9										7,9	7,4	90
92										8,1	7,6										7,6	7	92
94										7,8	7,2										7,2	6,7	94
96											6,9										6,9	6,4	96
98											6,6											6,1	98
100											6,3											5,8	100

* + 4 m adapter

47,3m / 75° | 21-91m / S | 165t | 10x9,6m | 360° | DIN 75%

m	47,3*											m
	21	28	35	42	49	56	63	70	77	84	91	
28	47,5											28
30	45	44										30
32	42	41,5										32
34	39,5	38,5	38									34
36		36	35,5	34,5								36
38		34	33,5	32,5								38
40		32	31,5	30,5	30							40
42		30,5	29,6	28,9	28,3							42
44			28	27,3	26,7	26,2						44
46			26,5	25,8	25,2	24,7	24,1					46
48			25,2	24,5	23,9	23,4	22,8					48
50				23,3	22,7	22,2	21,5	20,8				50
52				22,1	21,5	21,1	20,4	20,1				52
54				21,1	20,5	20	19,4	19,1	18,2			54
56				20,1	19,5	19,1	18,4	18,1	17,4			56
58					18,6	18,2	17,6	17,2	16,6	13,1		58
60					17,8	17,3	16,7	16,4	15,7	12,7	11,1	60
62					17	16,5	16	15,6	15	12,4	10,8	62
64						15,8	15,2	14,9	14,2	12,1	10,6	64
66						15,1	14,6	14,2	13,6	11,8	10,3	66
68						14,5	13,9	13,6	12,9	11,5	10,1	68
70						13,9	13,3	13	12,3	11,2	9,9	70
72							12,8	12,4	11,8	11	9,7	72
74							12,2	11,9	11,2	10,7	9,5	74
76							11,7	11,4	10,7	10,2	9,2	76
78								10,9	10,2	9,7	8,8	78
80								10,4	9,8	9,3	8,4	80
82								10	9,4	8,8	8	82
84								9,6	9	8,4	7,7	84
86									8,6	8	7,3	86
88									8,2	7,7	7	88
90									7,9	7,3	6,7	90
92										7	6,3	92
94										6,7	6	94
96										6,4	5,8	96
98										6,1	5,6	98
100											5,5	100
104											5	104

* + 4 m adapter

Méér dan hijsen.
Ontdek wie wij zijn.

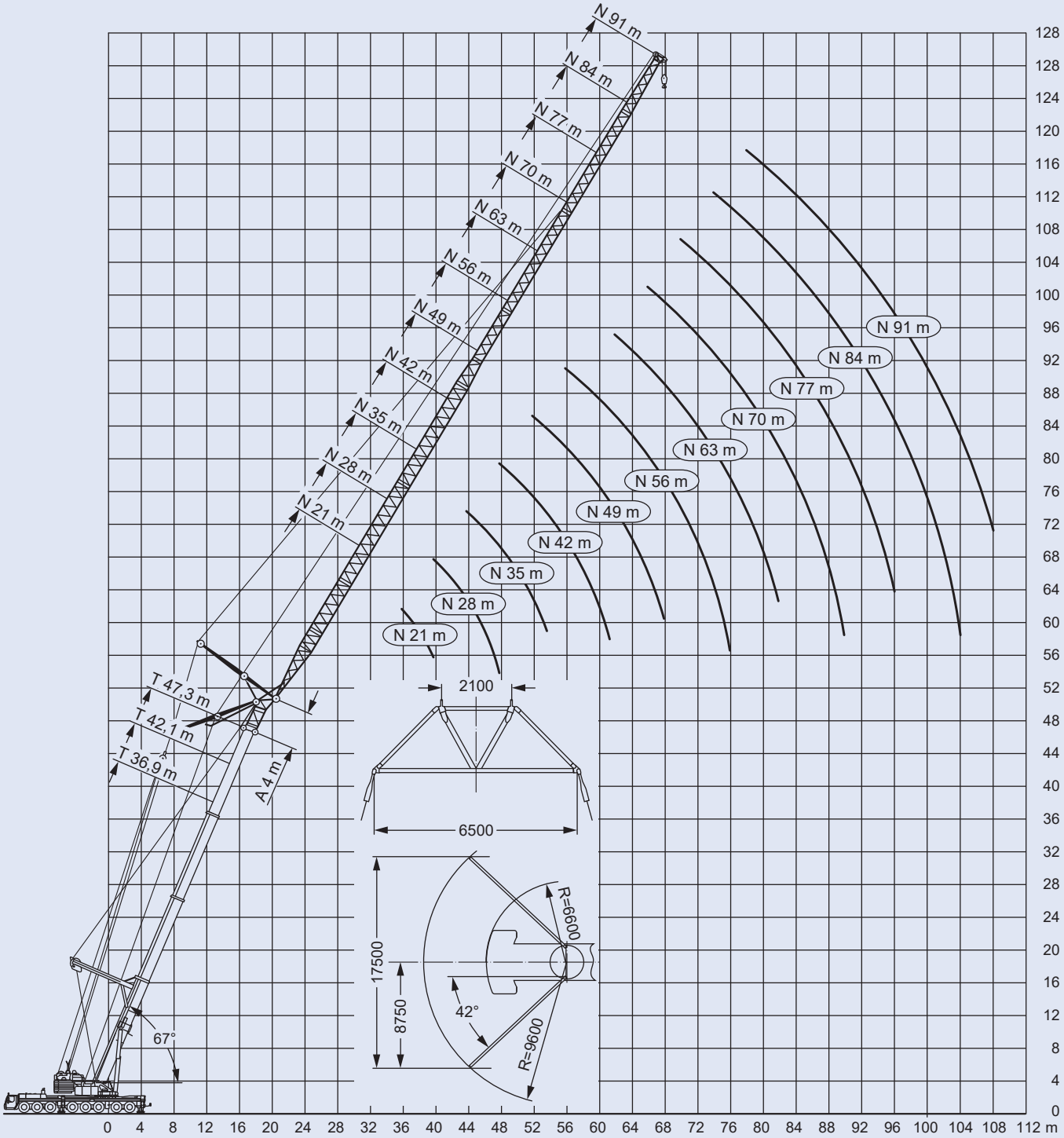
N 91 m
N 84 m
N 77 m
N 70 m
N 63 m
N 56 m
N 49 m
N 42 m
N 35 m
N 28 m
N 21 m
T 47,3 m
T 42,1 m
T 36,9 m
A 4 m
67°
2100
6500
17500
8750
42°
R=6600
R=9600
0 4 8 12 16 20 24 28 32 36 40 44 48 52 56 60 64 68 72 76 80 84 88 92 96 100 104 108 112 m
0 4 8 12 16 20 24 28 32 36 40 44 48 52 56 60 64 68 72 76 80 84 88 92 96 100 104 108 112 128

36,9-42,1m / 67° | 21-91m / S | 165t | 10x9,6m | 360° | DIN 75%

m	36,9*											42,1*											m
	21	28	35	42	49	56	63	70	77	84	91	21	28	35	42	49	56	63	70	77	84	91	
32	40																						32
34	37,5											36											34
36	35	34,5										33,5											36
38		32										31,5	31										38
40		30,5	29,4										29,1										40
42		28,7	27,8										27,4	26,6									42
44		27,1	26,2	25,7									25,9	25,2									44
46			24,8	24,3									24,6	23,8	23,2								46
48			23,6	23	22,3									22,6	22								48
50			22,4	21,8	21,2									21,4	20,9	20,2							50
52				20,7	20,1	19,6								20,4	19,8	19,2							52
54				19,8	19,1	18,6									18,9	18,3	17,5						54
56				18,8	18,2	17,7	17,3								18	17,4	16,6						56
58				18	17,3	16,8	16,4								17,2	16,5	15,8	15,4					58
60					16,6	16	15,6	15							16,4	15,8	15	14,6					60
62					15,8	15,3	14,9	14,3								15	14,3	13,9	13,3				62
64					15,1	14,6	14,2	13,6	13,2							14,4	13,7	13,3	12,7				64
66						13,9	13,5	13	12,5							13,7	13,1	12,6	12	11,6			66
68						13,3	12,9	12,4	11,9	11,4							12,5	12,1	11,5	11			68
70						12,8	12,4	11,8	11,4	10,8							11,9	11,5	10,9	10,5			70
72						12,2	11,8	11,3	10,8	10,3	9,7						11,4	11	10,4	10	9,4		72
74							11,3	10,7	10,3	9,8	9,2						10,9	10,5	9,9	9,5	8,9		74
76							10,8	10,3	9,8	9,3	8,7							10	9,5	9	8,5	7,9	76
78							10,4	9,8	9,4	8,8	8,3							9,6	9	8,6	8	7,5	78
80								9,4	8,9	8,4	7,9							9,2	8,6	8,2	7,6	7,1	80
82								9	8,5	8	7,4								8,2	7,8	7,2	6,7	82
84								8,6	8,1	7,6	7,1								7,9	7,4	6,9	6,3	84
86								8,3	7,8	7,2	6,7								7,5	7,1	6,5	6	86
88									7,4	6,9	6,3								7,2	6,7	6,2	5,6	88
90									7,1	6,6	6									6,4	5,9	5,3	90
92									6,8	6,2	5,7									6,1	5,6	5	92
94										5,9	5,4									5,8	5,3	4,8	94
96										5,6	5,1										5	4,6	96
98										5,4	4,9										4,8	4,4	98
100										5,1	4,7										4,6	4,2	100
104											4,3											3,8	104
108																						3,5	108

* + 4 m adapter

47,3m / 67°	21-91m / S	165t	10x9,6m	360°	DIN 75%

m	47,3*											m
	21	28	35	42	49	56	63	70	77	84	91	
36	32,5											36
38	30,5											38
40	28,6	27,9										40
42		26,3										42
44		24,8	24,1									44
46		23,5	22,8									46
48		22,3	21,6	20,8								48
50			20,5	19,7								50
52			19,5	18,7	18,1							52
54			18,5	17,8	17,2							54
56				17	16,3	15,8						56
58				16,2	15,5	15						58
60				15,4	14,8	14,3						60
62				14,7	14,1	13,6	12,9					62
64					13,5	13	12,3					64
66					12,9	12,4	11,7	11,4				66
68					12,3	11,8	11,2	10,8				68
70						11,3	10,6	10,3	9,6			70
72						10,8	10,1	9,8	9,1			72
74						10,3	9,7	9,3	8,6	8,1		74
76						9,8	9,2	8,9	8,2	7,6		76
78							8,8	8,5	7,8	7,2	6,9	78
80							8,4	8,1	7,4	6,8	6,6	80
82							8,1	7,7	7	6,5	6,2	82
84								7,3	6,7	6,1	5,8	84
86								7	6,3	5,8	5,5	86
88								6,7	6	5,4	5,1	88
90								6,4	5,7	5,1	4,9	90
92									5,4	4,9	4,7	92
94									5,1	4,7	4,5	94
96									4,9	4,5	4,3	96
98										4,3	4,1	98
100										4,1	3,9	100
104										3,7	3,5	104
108											3,1	108

* + 4 m adapter